System obsługi Rejestru Endoprotezoplastyk

RE

Opis interfejsu dostępowego dla systemów świadczeniodawców

v. 1.0.3

Katowice 2022

Wprowadzone zmiany

Wersja	Opis
1.0	Wersja 1.0
1.0.1	Rozszerzenie warunków ewidencjonowania danych o dodatkowych elementach wszczepu w Rejestrze endoprotezoplastyk. Zmiana bez podnoszenia wersji technicznej 1.0 interfejsu.
1.0.2	Rozszerzenie specyfikacji dokumentu ankiety o możliwość wybrania opcji „brak logicznego kontaktu z pacjentem" w elementach: „Ocena sprawności i bolesności przed zabiegiem – staw biodrowy" oraz „Ocena sprawności i bolesności przed zabiegiem – staw kolanowy".
1.0.3	Rozszerzenie specyfikacji dokumentu ankiety o możliwość podania rodzaju zaplanowanej diagnostyki obrazowej po wypisie.

Spis treści

Wprowadzenie 4
Opis ogólnego mechanizmu obsługi komunikatów (WSBroker) 4
Opis usługi brokera 7
Przykładowy komunikat brokera 7
Mechanizm transportowy do wymiany informacji 8
Założenia systemu Rejestr Endoprotezoplastyk 10
Założenia dotyczące usług dla systemu Rejestru Endoprotezoplastyk 12
Uprawnienia użytkownika w systemie KAAS wymagane w zależności od wywoływanej przez system świadczeniodawcy metody 13
Przekazywanie dokumentu ankiety do systemu RE 14
Opis usług oraz komunikatów sterujących dla usługi 16
Wpisy w kolumnie “Format” 16
Wpisy w kolumnie “Krotność” 16
Usługi udostępniane publicznie dla świadczeniodawcy uprawnionego do korzystania ze systemu RE 17
Metoda putDocument 17
Komunikat: cbe-put-document-request 19
Komunikat: cbe-put-document-response 19
Metoda getSlownikiInfo 22
Komunikat: cbe-get-slowniki-info-request 23
Komunikat: cbe-get-slowniki-info-response 23
Metoda getSlownikXml 25
Komunikat: cbe-get-slownik-xml-request 26
Komunikat: cbe-get-slownik-xml-response 27
Opis dokumentów XML 28
Opis dokumentu CBE_WS_ANK_ROB/ CBE_WS_ANK umożliwiającego przekazanie ankiety (informacja o dodaniu lub usunięciu). 28
Opis dokumentów xml z zawartością słowników RE zwracanych przez usługę getSlownikXml 72
Komunikat XML - część stała 73
Komunikat XML - część zmienna 74

Wprowadzenie

Przedstawiony dokument opisuje interfejs dostępowy z wykorzystaniem usług sieciowych, w oparciu o mechanizm WSBroker, umożliwiający obsługę Rejestru Endoprotezoplastyk w systemie Centrali NFZ.

Opis ogólnego mechanizmu obsługi komunikatów (WSBroker)

Proces przekazywania komunikatów pomiędzy klientem a NFZ jest mechanizmem wymiany danych pracującym w ogólnej sieci publicznej. Z uwagi na charakter przesyłanych danych (czyste dane tekstowe – XML oraz dane binarne – pliki w różnych formatach) zastosowano mechanizm wymiany danych oparty na usługach sieciowych (WS) z wykorzystaniem mechanizmu MTOM do przesyłania danych binarnych.

Uwzględniając fakt, że wymiana danych będzie się odbywała w środowisku publicznej sieci internetowej, zaproponowany mechanizm został oparty na następujących założeniach:

- Wykorzystanie protokołu HTTPS (zabezpieczenie danych na poziomie transmisji) jako podstawowego mechanizmu transportu dla komunikatu – klucz 1024 lub 2048 bitów.
- Wprowadzenie stanowości komunikatów – kolejne wywołania usług mogą pracować w ramach wspólnej sesji z możliwością zapamiętania stanu usługi.
- Umożliwienie kontroli uprawnień w oparciu o serwer autoryzacyjny KAAS stosowany w Centrali NFZ do autoryzowania operatorów korzystających z systemu. Konto operatora wraz z wszelkimi ograniczeniami wykorzystywane w aplikacjach WWW może być wykorzystane przy dostępie do dowolnej usługi wymagającej ograniczonego dostępu na takich samych zasadach jak dla innych aplikacji.
- Przekazywanie danych binarnych w taki sam sposób, jak danych tekstowych. Podział następuje na poziomie mechanizmu transportu, a nie pliku opisowego. Zastosowanie mechanizmu MTOM w połączeniu z protokołem HTTPS pozwala na przesyłanie dużych załączników (do kilkuset megabajtów) poza samym komunikatem XML, co znacznie zwiększa wydajność rozwiązania, nie powodując dodatkowego przetwarzania pliku XML (zmniejszenie zapotrzebowania zasobów po stronie systemu przetwarzającego dokument XML) w stosunku do umieszczenia danych binarnych wprost w strukturze dokumentu XML (Base64).
- W celu optymalizacji procesu przetwarzania i budowania komunikatów wprowadzono specjalną super-usługę dostępową (broker), której zadaniem jest opakowanie danych związanych z transportem i funkcjami dodatkowymi w jednolity sposób, pozostawiając użytkownikowi skupienie się na szczegółach związanych z daną dziedziną. Komunikaty są przetwarzane w jednolity sposób i udostępniają taki sam interfejs dla obsługi błędów. Udostępnione usługi są wywoływane z zachowaniem takiego samego protokołu ich obsługi.
- Do identyfikacji poszczególnych komunikatów wykorzystywane są następujące mechanizmy:
    - **Identyfikator schematu dziedzinowego** – [element **namespace**] określa grupę akcji związaną z daną dziedziną (dowolny ciąg znaków, przyjmuje się nazwę schematu XML wykorzystywaną do opisania danych dziedzinowych). Opisuje grupę usług udostępnionych dla danej dziedziny.
    - **Identyfikator akcji w ramach schematu dziedzinowego** – [element **localname**] pozwala na wybór akcji pracującej na takiej samej dziedzinie danych. Jest to odpowiednik funkcji w programie, pozwala na dowolne wywołanie usługi z danej grupy.

- **Identyfikator wersji** – [element **version**] pozwala dodatkowo identyfikować sposób obsługi dla wybranej akcji w związku ze zmianą sposobu obsługi (taki mechanizm pozwala to na współistnienie wielu klientów podczas aktualizacji oprogramowania na serwerze w celu bezpiecznej zmiany mechanizmu obsługi).
- **Identyfikator komunikatu** – [element **id**] unikalny techniczny identyfikator komunikatu pozwalający na pełną identyfikację komunikatu w systemie klienta (gdy wymagany).

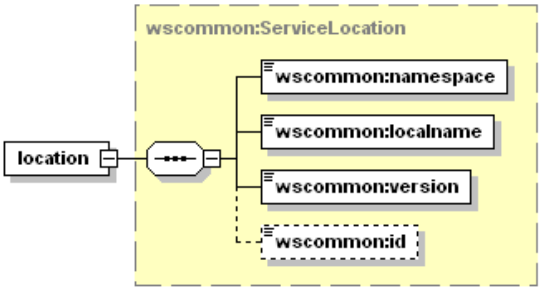

- Do przekazywania danych dziedzinowych zostały przewidziane dwa poziomy:
  - **Dane tekstowe** – zgodne z typem **any** (XML Schema). W tej sekcji mogą zostać umieszczone dowolne dane spełniające wymogi komunikatu XML. W celu zachowania pewnego protokołu i uniknięcia niejednoznaczności interpretacji danych, każdy taki komunikat wewnętrzny musi posiadać zdefiniowaną przestrzeń nazw. Taki sposób zapisu definicji w pliku WSDL pozwala w przyszłości na przekazywanie dowolnych komunikatów zgodnych z formatem XML bez konieczności jakiejkolwiek przebudowy mechanizmu transportowego.
  - **Dane binarne** – dowolne dane strumieniowe (automatycznie kodowane na format wymagany przez mechanizm transportowy) zgodne z typem xmime:base64Binary. W przypadku przekazywania danych binarnych przyjęto założenie, że należy określić nazwę pliku z danymi w celu optymalizacji procesu przetwarzania. W ten sposób mogą być transportowane całe raporty wewnętrzne bez jakiejkolwiek ingerencji w ich zawartość. Zaleca się, aby wszelkie dane przekazywane w ten sposób zostały wcześniej poddane procesowi pakowania (format ZIP), co pozwala naturalnie przekazywać w jednym polu nazwę pliku z archiwum, a w drugim samego archiwum. W celu ujednolicenia sposobu obsługi zakłada się, że komunikat może zawierać co najwyżej jeden zestaw danych binarnych. W celu przekazania wielu osobnych elementów w jednym komunikacie należy je zapisać we wspólnym archiwum i odpowiednio zinterpretować w lokalnej klasie zdefiniowanej dla obsługi konkretnej usługi.

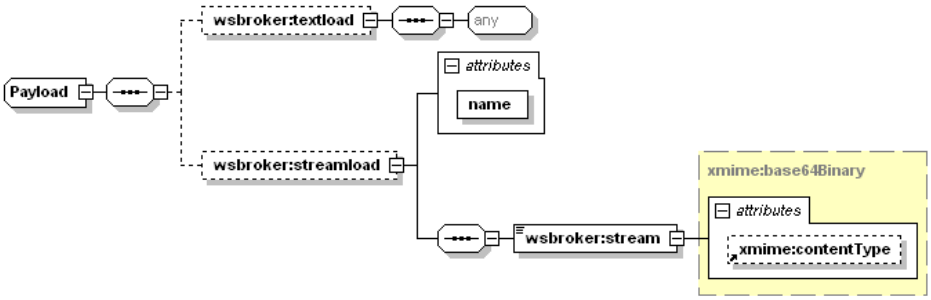

- Wykorzystanie danego poziomu przekazywania danych jest zależne jedynie od sposobu implementacji obsługi danego komunikatu. W jednym komunikacie mogą wystąpić jednocześnie dane tekstowe i binarne.
- W celu unifikacji obsługi sytuacji awaryjnych wprowadzono predefiniowany mechanizm obsługi błędów na każdym z poziomów obsługi komunikatu. W celu unifikacji zachowania ze światem zewnętrznym mechanizm też został dodany do definicji usługi (WSDL). Mechanizm ten jest dostępny na poziomie warstwy transportowej, co automatycznie unifikuje obsługę komunikatów błędów dla wszystkich usług korzystających z systemu.
- Błędy generowane przez mechanizm obsługi komunikatów zostały podzielone na następujące typy:
    - **AuthenticationException** – brak uwierzytelnienia – wymagane jest ponowne logowanie do systemu.
    - **AuthorizationException** – brak autoryzacji - wymagane jest nadanie odpowiedniego uprawnienia w systemie autoryzacyjnym i ponowne logowanie do systemu.
    - **ServiceException** – błąd generowany przez serwis (do dowolnego wykorzystania przez klasę obsługującą komunikat). Dla każdego z komunikatów zostanie dostarczona lista standardowych błędów mogących się pojawić podczas procesu obsługi komunikatu. Są to tylko te błędy, które zostały precyzyjnie zdefiniowane w procesie obsługi i stanowią jego integralną część. Błędy, które nie zostały przewidziane w procesie obsługi są klasyfikowane jako błędy typy ServerException.
    - **AuthTokenException** – brak lub niepoprawny token autoryzacyjny – wymagane ponowne logowanie do systemu,
    - **ServerException** – nieznany błąd serwera, jest to błąd na poziomie wewnętrznym serwera udostępniającego usługi, który nie został przewidziany do obsłużenia w danym procesie przetwarzania.
    - **InputException** – błąd w parametrach wejściowych dla komunikatu, spowodowany niepoprawną wartością wymaganego parametru wejściowego koniecznego do zapewnienia prawidłowego przetworzenia komunikatu.
    - **SessionException** – błąd sesji - wymagane ponowne logowanie do systemu.

- Implementacja podstawowej obsługi błędów po stronie klienta pozwala na automatyzację obsługi, np. w przypadku wygaśnięcia sesji może zostać automatycznie uruchomiony proces ponownego logowania do systemu w celu kontynuacji rozpoczętego procesu obsługi danego zagadnienia biznesowego.
- W przypadku wykorzystania mechanizmów autoryzacyjnych udostępnianych przez klasy obsługi komunikatów należy za każdym razem przekazywać identyfikatory sesji i identyfikator tokenu autoryzacyjnego otrzymane podczas pierwszego logowania do systemu w nagłówku każdego komunikatu przesyłanego do serwera – w przeciwnym wypadku zostanie wygenerowany odpowiedni wyjątek (brak tokenu autoryzacyjnego).
- Podczas pracy z mechanizmem autoryzacji wymagana jest aktywna sesja na poziomie warstwy transportowej, sesja te jest tworzona automatycznie podczas operacji logowania.
- Możliwe jest zastosowanie dowolnych mechanizmów związanych z bezpieczeństwem wymiany informacji w zależności od dodatkowych wymagań zewnętrznych (np. podpisywanie komunikatów, szyfrowanie komunikatów, itp.) zarówno na poziomie transportowym (WSBroker), jak i na poziomie samego ładunku.

Opis usługi brokera

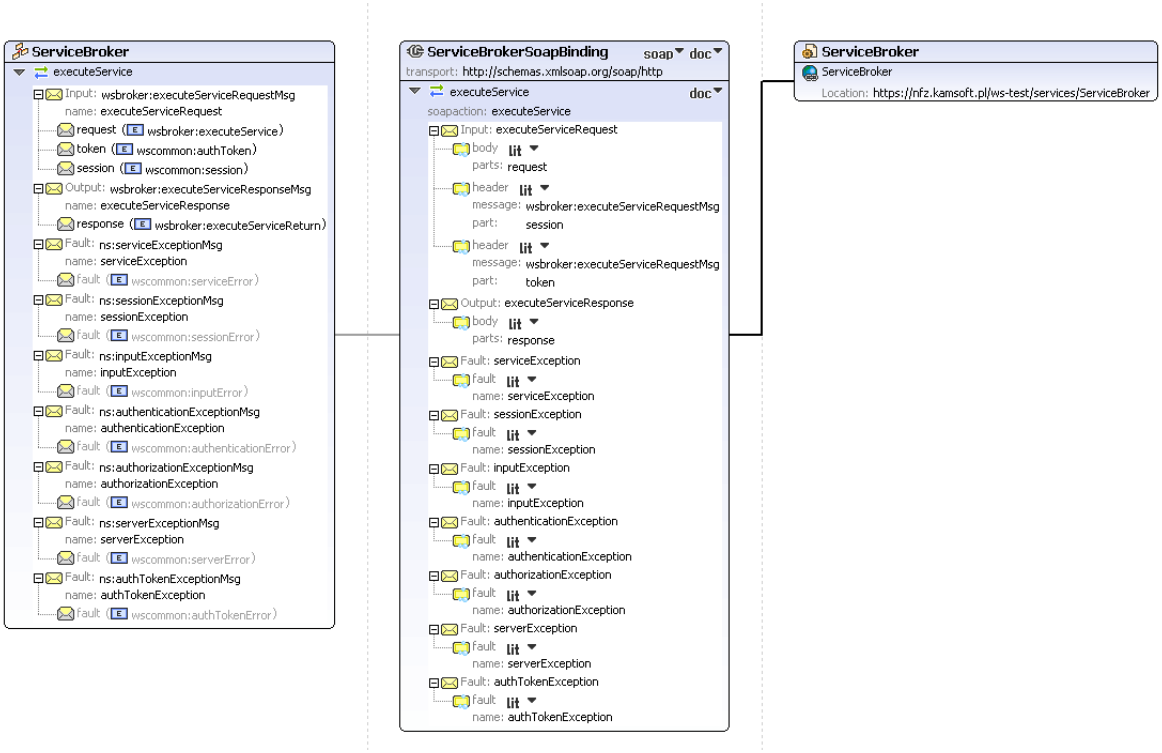

Przykładowy komunikat brokera

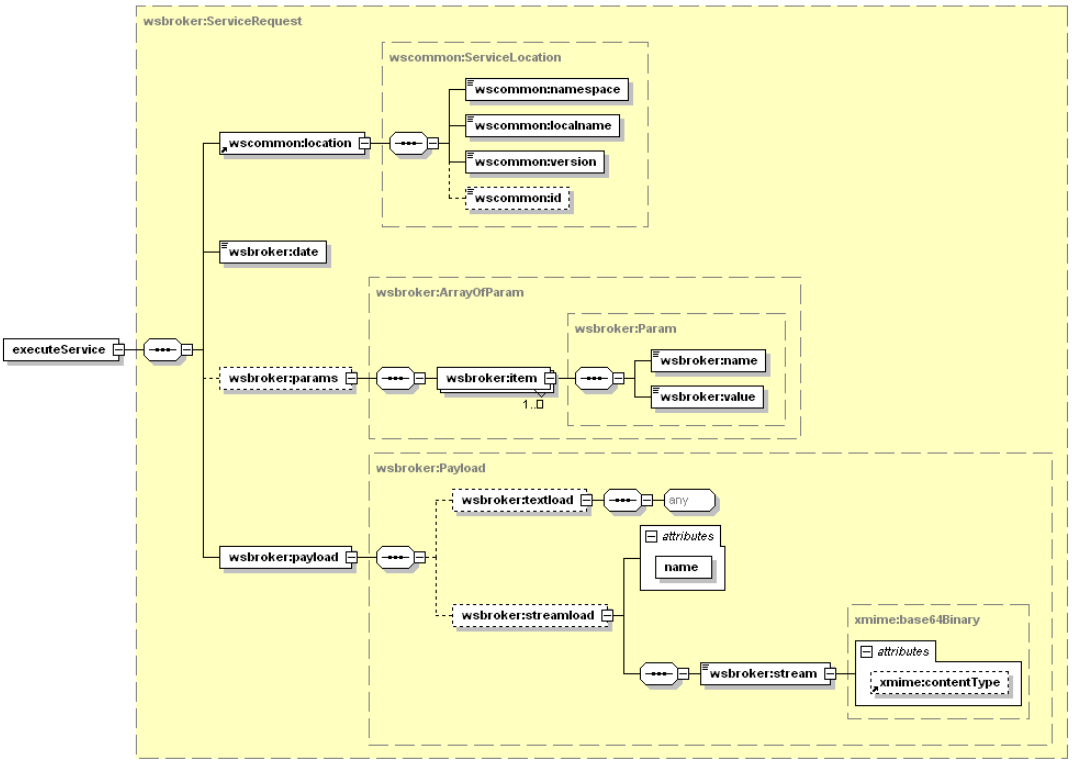

Mechanizm transportowy do wymiany informacji

Jako mechanizm transportowy został wykorzystany opisany powyżej broker komunikatów, dostępny za pośrednictwem protokołu HTTPS w publicznej sieci Internet. W celu zachowania jednolitych standardów bezpieczeństwa, dostęp z poziomu klienta usług musi zostać poprzedzony odpowiednim procesem logowania w celu uwierzytelnienia i autoryzacji do poszczególnych elementów systemu.

Po poprawnym zalogowaniu klient otrzymuje identyfikator sesji klienta i identyfikator sesji autoryzacyjnej. Identyfikatory te muszą być przekazywane w każdym następnym żądaniu do serwera (identyfikatory muszą zostać umieszczone w nagłówku komunikatu). W połączeniu z protokołem HTTPS i bezpośrednim połączeniem klienta z serwerem usług, stanowi podstawę do bezpiecznej wymiany danych pomiędzy klientem, a serwerem.

W opisywanym przypadku, do parametrów identyfikacyjnych operatora należy dodatkowo dodać identyfikator OW NFZ właściwego ze względu na posiadane konto dostępowe wraz z właściwym identyfikatorem świadczeniodawcy w lokalnym OW NFZ.

Budowa standardowego komunikatu logowania

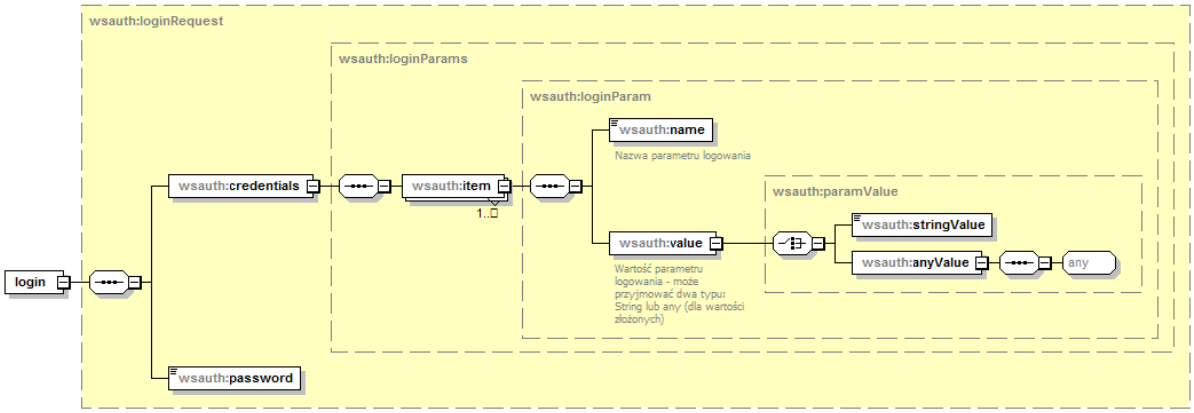

Z uwagi na wykorzystanie istniejących identyfikatorów operatorów z poziomu OW NFZ, zakres danych wymaganych do zalogowania zależy od typu operatora (świadczeniodawca, lekarz) oraz od kodu OW NFZ. Podstawowe zależności zostały zawarte w poniższej tabeli.

Kod OW NFZ	Typ operatora	Wymagane parametry
01,04,05,06,08,09,11,12	*Lekarz*	*domain={id_OW}* *type=LEK* *idntLek={id_LEK}* *login*
02,03,07,10,13,14,15,16	Lekarz	domain={id_OW} login

01,04,05,06,08,09,11,12	Świadczeniodawca	domain={id_OW} type=SWD idntSwd={id_SWD} login
02,03,07,10,13,14,15,16	Świadczeniodawca	domain={id_OW} login

Kody odpowiedzi na komunikat logowania

W związku z wprowadzeniem dodatkowego mechanizmu powiadamiania o konieczności zmiany hasła w najbliższej przyszłości, zmodyfikowano odpowiedź na poprawny komunikat logowania. Z uwagi na konieczność zachowania istniejącego formatu komunikatu zwrotnego z usługi logowania, wprowadzono następujący format odpowiedzi:
- dodanie przedrostka "[nnn]" przy założeniu stałej długości 5 znaków (2 znaki "[" i "]" i 3 cyfry), gdzie n oznacza cyfrę z zakresu od 0 do 9.

Wprowadzono następujące komunikaty:

- "[**000**] Użytkownik został prawidłowo zalogowany."
- "[**001**] Uwaga! Za {N} dni hasło wygaśnie! Proszę zmienić hasło po stronie właściwego systemu portalowego w OW NFZ.",
gdzie N jest liczbą dni
- "[**002**] Uwaga! Za 1 dzień hasło wygaśnie! Proszę zmienić hasło po stronie właściwego systemu portalowego w OW NFZ."
- "[**003**] Uwaga! Z końcem dnia dzisiejszego hasło wygaśnie! Proszę zmienić hasło po stronie właściwego systemu portalowego w OW NFZ."

Zmiana hasła operatora

- Metoda **changePassword** pozwala na zmianę hasła w trybie zalogowanego operatora – na żądanie. Jest wykorzystywana do przeprowadzenia zmiany hasła przez operatora systemu.
- Metoda **changePasswordLog** pozwala na zmianę hasła w przypadku odmowy dostępu związanej z wygaśnięciem hasła. Wywołanie tej metody nie wymaga wcześniejszego zalogowania. Jest to opcja serwisowa której wywołanie zostało ograniczone dla przypadku wygaśnięcia hasła – dla kodu błędu typu **passExpiredException** podczas operacji logowania do systemu.

Założenia systemu Rejestr Endoprotezoplastyk

1. Rejestr Endoprotezoplastyk (RE) prowadzony przez Narodowy Fundusz Zdrowia dostępny jest pod adresem: https://aplikacje.nfz.gov.pl/cbe/

2. Celem działania systemu jest umożliwienie gromadzenia i przetwarzania danych o zrealizowanych wszczepach endoprotez stawowych. System RE nie zawiera informacji rozliczeniowej a tylko zdefiniowany zakres danych umożliwiający na identyfikację z pozycjami rozliczeniowymi przekazywanymi w ramach rozliczeń świadczeniodawcy z NFZ.

3. Rejestr Endoprotezoplastyk (RE) pozwala rejestrować informacje o endoprotezach stawów wszczepionych przez świadczeniodawców, którzy zawarli umowy z NFZ na udzielanie tego rodzaju świadczeń. Do 2021 gromadzone były dane wyłącznie o wszczepach realizowanych w ramach zawartych ze świadczeniodawcami umów o udzielanie świadczeń opieki zdrowotnej w rodzaju leczenie szpitalne. Od 2021 umożliwiono rejestrowanie ankiet przez usługodawców wykonujących takie zabiegi komercyjnie.

4. Informacje w systemie RE gromadzone są w zakresie i przez usługodawców do tego zobowiązanych zgodnie z zapisami Rozporządzenia Ministra Zdrowia z dnia 3 grudnia 2019 w sprawie rejestru endoprotezoplastyk.

5. Dane opisujące wykonany zabieg z zakresu endoprotezoplastyki przekazywane są do rejestru RE w formie ankiet. Każda zarejestrowana w systemie RE ankieta uzyskuje unikalny kod zwany numerem ankiety.

6. Ankiety w ramach przetwarzania w systemie RE podlegają weryfikacji oraz ocenie merytorycznej przez pracowników NFZ. Pozytywna weryfikacja i ocena ankiety umożliwiają rozliczenie świadczenia w ramach umowy z NFZ.

7. Nadany ankiecie numer ankiety stosowany jest do rozliczenia świadczeń z zakresu endoprotezoplastyki w ramach sprawozdawczości realizowanej do OW NFZ komunikatem sprawozdawczym XML dotyczącym świadczeń ambulatoryjnych i szpitalnych SWIAD przesyłanym do właściwego ze względu na miejsce udzielanie świadczeń oddziału wojewódzkiego Narodowego Funduszu Zdrowia.

8. Rodzaje ankiet i zakres wymaganych danych dla danego rodzaju ankiety opisane są w dokumentacji systemu RE i nie są przedmiotem niniejszego opracowania. W niniejszej dokumentacji zawarty został komunikat XML pozwalający na przekazanie danych ankiety do systemu RE z systemu świadczeniodawcy.

9. System RE pozwala na pracę z ankietą w dwóch trybach:
   9.1. Praca na ankiecie w wersji roboczej (wstępnej) – w trybie tym dla ankiety obowiązuje ograniczony zakres walidacji. Tryb ten pozwala na wielokrotną modyfikację i zapis ankiety. Ankiety w wersji roboczej nie są traktowane jako przekazane do weryfikacji NFZ i w związku z tym nie są dostępne dla pracowników NFZ.
   9.2. Praca na ankiecie w wersji oficjalnej – w trybie tym wraz z zapisaniem ankiety w systemie RE następuje przekazanie jej do weryfikacji przez oddział wojewódzki NFZ. W przypadku niespełnienia przez ankietę wszystkich wymagań systemu RE w zakresie walidacji, ankieta w wersji oficjalnej jest odrzucana bez zapisania jej w systemie.

10. W systemie RE dla operatorów NFZ dostępne są tylko ankiety w wersji oficjalnej – przekazane do weryfikacji NFZ.

11. Identyfikacja ankiet w systemie RE.
    - 11.1. W ramach systemu RE ankieta identyfikowana jest poprzez numer ankiety oraz jej numer wersji. Numer ankiety nadawany jest wraz z pierwszym poprawnym przekazaniem ankiety do systemu RE. Nowa ankieta w systemie RE uzyskuje numer wersji = 1.
    - 11.2. W przypadku odrzucenia ankiety przez system RE w ramach walidacji dokumentu, ankieta nie jest rejestrowana w systemie RE oraz nie jest nadawany mu numer ankiety i numer wersji.
    - 11.3. Numer ankiety nie ulega zmianie przez cały czas jej przetwarzania w systemie RE. Numer ankiety jest także wykorzystywany w procesie rozliczeń świadczeń z zakresu endoprotezoplastyki.
    - 11.4. Wersja ankiety jest stała w trakcie pracy nad ankietą w trybie roboczym aż do jej wysłania do weryfikacji NFZ (przygotowania wersji oficjalnej ankiety).
    - 11.5. Modyfikacja ankiety oficjalnej (już przekazanej do weryfikacji NFZ) skutkować będzie utworzeniem jej nowej wersji. Nowa wersja ankiety może być modyfikowana w trybie roboczym (wstępnym) bądź od razu przesłana jako oficjalna do weryfikacji NFZ. Przez cały ten czas wersja ankiety będzie niezmienna aż do jej kolejnej modyfikacji po przesłaniu wersji oficjalnej.
    - 11.6. W przypadku odrzucenia kolejnej wersji po przesłaniu wersji oficjalnej ankiety przez system RE w ramach walidacji dokumentu, nie jest modyfikowany numer wersji.
    - 11.7. Za wyznaczanie atrybutów identyfikujących ankietę w systemie RE odpowiada system RE.
    - 11.8. Przekazywanie do systemu RE kolejnych wersji ankiety wymaga przekazania elementów jej identyfikujących uzyskanych z systemu NFZ w ramach odpowiedzi na poprzednio przesłaną wersję danej ankiety (numer ankiety i numer wersji ankiety). Wyjątkiem od tej reguły jest pierwsze przekazanie ankiety, gdy te atrybuty powinny być pominięte.

12. Usuwanie ankiet w systemie RE
    - 12.1. W systemie RE istnieje możliwość usunięcia tylko ankiety w wersji roboczej.
    - 12.2. Usunięcie ankiety w wersji roboczej oznacza wycofanie do ostatniej ankiety w wersji oficjalnej.
    - 12.3. Po usunięciu ankiety w wersji roboczej i wycofaniu do ankiety w wersji oficjalnej możliwe jest kolejne przesłanie ankiet w wersji roboczej lub oficjalnej.
    - 12.4. Nie ma możliwości wycofywania pojedynczych ankiet roboczych przekazanych wcześniej sekwencyjnie do systemu RE.
    - 12.5. Jeśli przekazane do systemu RE wszystkie ankiety były w wersji roboczej, usunięcie zamyka możliwość pracy z daną ankietą - nie jest możliwy już dostęp do tej ankiety, a przekazywanie kolejnych wersji roboczych nie jest możliwe.

Założenia dotyczące usług dla systemu Rejestru Endoprotezoplastyk

1. Celem opisywanych w ramach niniejszego dokumentu usług nie jest udostępnienie wszystkich dostępnych dla świadczeniodawcy funkcji systemu RE.
2. Celem opisywanych usług jest umożliwienie przekazania do systemu RE danych ankiet z zakresu endoprotezoplastyki wypełnionych danymi obecnymi w posiadanym systemie świadczeniodawcy.
3. Usługi systemu RE umożliwiają przekazanie zarówno ankiety w wersji oficjalnej do weryfikacji NFZ, dla której wymagane jest przekazanie kompletnej ankiety danego typu, co wymaga posiadania wszystkich wymaganych dla tej ankiety danych w systemie świadczeniodawcy, jak i ankiet w wersji roboczej wypełnionej w zakresie, jaki jest dostępny w systemie świadczeniodawcy.
4. W przypadku przekazania ankiety w wersji roboczej możliwe jest jej uzupełnienie przez świadczeniodawcę w portalu RE i przekazanie w tej formie do weryfikacji do NFZ jako wersję oficjalną.
   Modyfikacja ankiety w wersji roboczej w portalu RE skutkować będzie brakiem możliwości jej ponownego przesłania w wersji roboczej z wykorzystaniem usług (usługi poinformują, że w systemie RE istnieje ankieta o nowszej zawartości). W sytuacji, gdy w systemie RE ankieta zostanie usunięta (dotyczy tylko wersji roboczej ankiety), możliwe będzie ponowne jej wysłanie z systemu świadczeniodawcy.
   Powyższe ograniczenie nie dotyczy sytuacji, gdy z systemu świadczeniodawcy zostanie przesłana ankieta w wersji oficjalnej.
5. Zawartość ankiety przekazywana jest za pośrednictwem usług w formie dokumentu XML o dwóch dostępnych typach:
   5.1. *CBE_WS_ANK_ROB* – format ankiety w wersji roboczej
   5.2. *CBE_WS_ANK* – format ankiety w wersji oficjalnej do przekazania do weryfikacji przez NFZ
   Formaty te różnią się pod względem wymaganych atrybutów. Wersja robocza pozwala przekazać tylko te dane dotyczące ankiety, które są dostępne w systemie świadczeniodawcy (poza ograniczonym zakresem zawsze wymaganych danych), a pozostałe dane można uzupełnić w portalu RE. Ankieta w wersji oficjalnej musi spełniać warunki do przekazania jej do weryfikacji przez NFZ, dlatego w jej przypadku wymagane jest uzupełnienie wszystkich kluczowych dla ankiety danego typu danych.
6. Do celów przekazania ankiety do systemu RE udostępniona została metoda *putDocument*.
7. W ramach udostępnianych usług, ze względu na wykorzystywane w systemie RE słowniki dostępna jest także możliwość pobrania tych słowników do systemu świadczeniodawcy. Dotyczy to słowników:
   7.1. Słownik endoprotez – słownik endoprotez wykorzystywanych w trakcie rejestracji ankiety.
   7.2. Słownik procedur – słownik procedur śródoperacyjnych wykonanych w trakcie zabiegu.
   7.3. Słownik stałych – słownik możliwych do wyboru wartości dla pól wypełnianych z predefiniowanych list wyboru.

Kod predefiniowanej listy wyboru	**Nazwa**
ALLOPLASTYKA	alloplastyka
OPERACJA	operacja
RODZAJ	rodzaje elementów wszczepów

SPOSOB	sposób osadzenia
STAW	staw
STRONA	strony
TYP	rodzaje endoprotez
ARTYKULACJA	artykulacja
CZYNNIKI_OPER	przedoperacyjne czynniki ryzyka
CZYNNIKI_RYZYKA	czynniki ryzyka
DIAGNOSTYKA	diagnostyka
DOSTEP_BIODRO	dostęp biodro
DOSTEP_KOLANO	dostęp kolano
ELEMENTY_DOD	elementy dodatkowe
OS_KOLANO	oś kolano
PRZESZCZEPY	przeszczepy
REWIZJA	rewizja
TRZPIEN_USUN	trzpień usunięcie
TYP_KOLANO	typ kolano
TYP_PANEWKI	typ panewki
ZNIECZULENIE	znieczulenie

7.4. Słownik komórek – słownik kodów resortowych VIII specjalizacji komórek.
7.5. Słownik stawów – słownik możliwych do wskazania rodzajów stawów.
7.6. Słownik powikłań – słownik możliwych do wskazania powikłań jakie mogą wystąpić w trakcie lub po zabiegu.
7.7. Słownik dostawców – słownik zawierający informacje o importerach, przedstawicielach handlowych czy dystrybutorach wszczepianych endoprotez.
7.8. Słownik nazw handlowych – słownik podrzędny do słownika endoprotez zawierający listę nazw elementów wszczepów produkowanych i sprzedawanych przez danego producenta.

8. Do pobrania z systemu RE aktualnych słowników udostępnione zostały metody:
   8.1. getSlownikiInfo – pobranie informacji o aktualnych wersjach słowników w systemie RE
   8.2. getSlownikXml – pobranie wskazanego słownika

Uprawnienia użytkownika w systemie KAAS wymagane w zależności od wywoływanej przez system świadczeniodawcy metody

Usługi udostępniane dla świadczeniodawców ze systemu RE wymagają analogicznie jak portal RE dostępny publicznie konto w systemie KAAS oraz odpowiednie uprawnienie zgodnie z poniższą tabelą.

Usługa	**Wymagane uprawnienia KAAS**
putDocument	Uprawnienie do pracy z systemem RE dla świadczeniodawcy Uprawnienie do modyfikacji ankiety w systemie RE
getSlownikiInfo	Uprawnienie do pracy z systemem RE dla świadczeniodawcy
getSlownikXml	Uprawnienie do pracy z systemem RE dla świadczeniodawcy

Przekazywanie dokumentu ankiety do systemu RE

1. Do przekazania ankiety do systemu RE wykorzystywane są dokumenty XML o dwóch dostępnych typach:
   1.1. CBE_WS_ANK_ROB – format ankiety w wersji roboczej
   1.2. CBE_WS_ANK – format ankiety w wersji oficjalnej do przekazania do weryfikacji przez NFZ
2. Dokumenty te mogą być przekazywane przez świadczeniodawców z różnych OW i z wielu różnych instalacji systemu świadczeniodawcy, z tego powodu na potrzeby protokołu wymiany danych utworzony jest dedykowany dla tych dokumentów złożony identyfikator dokumentu XML, który nie należy mylić z numerem ankiety.
3. Dokument XML z zawartością ankiety w systemie RE jest identyfikowany przez poniższe atrybuty:
   3.1. ow-nad – OW NFZ na którego terenie nadawca komunikatu (świadczeniodawca) pracuje i w którym ma nadany kod świadczeniodawcy
   3.2. id-nad – identyfikator nadawcy dokumentu (kod świadczeniodawcy) nadany przez OW NFZ
   3.3. id-inst-nad – identyfikator instalacji systemu nadawcy
   3.4. id-tech-dokumentu – unikalny w ramach instalacji nadawcy identyfikator techniczny dokumentu ankiety
   3.5. nr-wersji – nr wersji dokumentu XML z zawartością ankiety
4. Po zarejestrowaniu poprawnego dokumentu ankiety w systemie RE, system RE nadaje jej własne identyfikatory, którymi od tej pory należy się posługiwać w dalszej komunikacji dotyczącej tej ankiety. Identyfikacja ankiet zarządzana przez system RE została opisana we wcześniejszym rozdziale (nr ankiety, nr wersji ankiety).
5. Dla raz przekazanego dokumentu XML z zawartością ankiety, kolejne przesłania dotyczące tego samego fizycznie dokumentu XML z zawartością ankiety powinny mieć identyczny powyższy zestaw identyfikatorów poza numerem wersji dokumentu XML, który po każdej zmianie w danych ankiety powinien być zwiększany o wartość 1.
6. Po zarejestrowaniu poprawnego dokumentu XML ankiety w systemie RE, system RE nadaje jej własne identyfikatory, którymi od tej pory należy się posługiwać w dalszej komunikacji dotyczącej tej ankiety (dedykowana sekcja w dokumencie XML). Identyfikacja ankiet zarządzana przez system RE została opisana we wcześniejszym rozdziale (nr ankiety, nr wersji ankiety).
7. W przypadku przerwania komunikacji i braku odpowiedzi z systemu RE, dokument XML z zawartością ankiety należy przesłać w niezmienionej formie ponownie (bez modyfikacji identyfikatora technicznego dokumentu ankiety oraz numeru wersji tego dokumentu). System RE niezależnie od tego, czy przetworzył wcześniej ten dokument XML czy nie, wygeneruje odpowiedź zwrotną z danymi pozwalającymi na identyfikację ankiety. Zmiana identyfikatora technicznego dokumentu ankiety w tym przypadku skutkować może zdublowaniem ankiety w systemie NFZ, jeżeli już pierwsze jej przesłanie zostało poprawnie obsłużone przez system RE, a przerwanie komunikacji nastąpiło na późniejszym jej etapie.
8. Zmiana dla danej ankiety (identyfikowanej w systemie RE numerem ankiety) między wersją roboczą i oficjalną (zmiana typu dokumentu z CBE_WS_ANK_ROB na CBE_WS_ANK lub odwrotnie) z punktu widzenia systemu RE dotyczy tego samego dokumentu ankiety, dlatego przy takiej zmianie należy nadal zachować identyfikator dokumentu XML z zawartością ankiety, jaki został nadany przy jej pierwszym przesłaniu przez system świadczeniodawcy (z

wyjątkiem numeru wersji dokumentu ankiety, który po każdej zmianie powinien być zwiększany). Niezachowanie powyższej reguły skutkować będzie odrzuceniem dokumentu XML z zawartością ankiety jako błędnego.

9. Pobieranie definicji słowników
   - 9.1. Udostępniane usługi umożliwiają zautomatyzowanie procesu pobieranie aktualnych słowników po każdej zmianie dokonanej przez NFZ.
   - 9.2. Wywołanie usługi getSlownikiInfo powoduje zwrócenie pełnej listy udostępnianych słowników dotyczących RE, jego kodu technicznego, nazwy, daty generacji, nr generacji.
   - 9.3. Wywołanie usługi getSlownikXml polega na przekazaniu kodu technicznego słownika, który system świadczeniodawcy chce pobrać oraz zwróceniu w odpowiedzi komunikatu xml z pełną zawartością słownika.
   - 9.4. Zakładamy poniższy możliwy scenariusz, który mógłby być zaimplementowany po stronie systemu świadczeniodawcy np. z harmonogramem raz na dzień
     - 9.4.1. Wywołanie usługi getSlownikiInfo i porównanie jaki nr generacji usługa zwróciła z ostatnią, które dany system pobrał
     - 9.4.2. Dla słownika, który nie posiada w najnowszej wersji system świadczeniodawcy wywołanie usługi getSlownikXml, zapisanie zawartości oraz nr generacji danego słownika, aby przy kolejnym porównaniu łatwo wykryć czy dany słownik należy ponownie pobrać.

Opis usług oraz komunikatów sterujących dla usługi

Wpisy w kolumnie "Format"

data – oznacza datę zapisaną w postaci RRRR-MM-DD
data+czas - oznacza datę łącznie z czasem zapisane w postaci RRRR-MM-DD**T**HH:MM:SS (gdzie T jest literą rozdzielającą datę od czasu)
czas – oznacza czas zapisany w postaci HH:MM (format 24 godzinny)
rok - oznacza rok zapisany w postaci RRRR
miesiąc - oznacza miesiąc kalendarzowy zapisany w postaci MM
rok+miesiąc - oznacza miesiąc roku zapisany w postaci RRRR-MM
liczba(m,n) - oznacza liczbę o maksymalnie **m** cyfrach znaczących, w tym **n** cyfr w części ułamkowej, oddzielonej znakiem kropki
[wart. dom.] – oznacza tzw. wartość domyślną; jeżeli więc dany atrybut nie wystąpi w konkretnym komunikacie, to przyjmuje się, że jego wartość jest taka, jak określono w specyfikacji struktury komunikatu;
do n znaków – oznacza, że wartość atrybutu powinna być napisem o długości od 1 do n znaków. Jeżeli możliwe jest przesłanie jako wartości ciągu znaków o długości 0 (tzw. pusty napis), to musi być to zaznaczone w uwagach.

Wpisy w kolumnie "Krotność"

1z – oznacza, że w konkretnym komunikacie może wystąpić tylko jeden z atrybutów lub elementów na tym samym poziomie hierarchii w ramach elementu bezpośrednio nadrzędnego, które oznaczono symbolem "1z";
0z – oznacza warunek, który spełniają elementy i atrybuty zgodnie z oznaczeniem "1z" lub że może nie wystąpić żaden z nich;

Usługi udostępniane publicznie dla świadczeniodawcy uprawnionego do korzystania ze systemu RE

Przestrzeń pracy	**https://nfz.gov.pl/ws/broker/nfz/cbe/ankieta**
Wersja	**1.0**

Metoda putDocument

putDocument	Przekazanie dokumentów dotyczących systemu RE do systemu NFZ – dane do żądania przekazania pliku i odpowiedź przekazywane są w postaci dokumentów xml zgodnych z definicją zawartą w plikach XSD (*cbe_put_document_request_v1.0.xsd*, *cbe_put_document_response_v1.0.xsd*).

Wywołanie usługi

Parametry

Brak parametrów

Ładunek

Text	Opis dokumentu przekazywanego w załączniku oraz informacje o systemie wysyłającym żądanie zgodnie z definicją zawartą w pliku XSD *cbe_put_document_request_v1.0.xsd*
Stream	Dokument danego typu (określony atrybutem komunikat\@typ oraz komunikat\@wersja w ramach *cbe_put_document_request_v1.0.xsd*) spakowany algorytmem ZIP

Odpowiedź z usługi

Parametry

Brak parametrów

Ładunek

Wariant I	Przekazany dokument został poprawnie przetworzony przez system
Text	Dane zwrotne do żądania przekazania dokumentu zgodne z definicją zawartą w pliku XSD *cbe_put_document_response_v1.0.xsd* zawierający element *„ok”.*
Stream	

Wariant II	Przekazany dokument nie był poprawny
Text	Dane zwrotne do żądania przekazania dokumentu zgodne z definicją zawartą w pliku XSD *cbe_put_document_response_v1.0.xsd* zawierający element *„problem”.*
Stream	

Lista obsługiwanych błędów

Typ	Opis
InputException	Błąd w parametrach wejściowych dla komunikatu, szczegółowy opis błędu zawarty jest w sekcji <messages> standardowego opisu błędu.
ServiceException	Błąd generowany przez serwis w przypadku wystąpienie planowanych sytuacji wyjątkowych
ServerException	Nieznany błąd serwera (błąd na poziomie wewnętrznym serwera udostępniającego usługi).
AuthorizationException	Brak uprawnienia - wymagane jest nadanie odpowiedniego uprawnienia w systemie autoryzacyjnym i ponowne logowanie do systemu.
AuthTokenException	Brak lub niepoprawny token autoryzacyjny – wymagane ponowne logowanie do systemu
SessionException	Błąd sesji - wymagane ponowne logowanie do systemu
AuthenticationException	Brak autentykacji – wymagane jest ponowne logowanie do systemu

Komunikat: cbe-put-document-request

Zawiera definicję dokumentu, przekazywanego do systemu NFZ oraz informacje o systemie wysyłającym żądanie.

Aktualnie obowiązujące typy i wersje komunikatów:

Opis komunikatu	**Typ komunikatu (symbol)**	**Dopuszczalne wersje komunikatów**
Dokument ankiety w wersji roboczej	CBE_WS_ANK_ROB	1.0
Dokument ankiety w wersji oficjalnej	CBE_WS_ANK	1.0

Dokument zgodny z cbe_put_document_request_v1.0.xsd.

0	komunikat		1		Opis komunikatu pozwalający na jego jednoznaczną identyfikację	
		xmlns	1	Stała wartość	Identyfikator przestrzeni nazw	https://cbe.nfz.gov.pl/ws/broker/nfz/xml/cbe/put-document-request/v1.0
		nazwa-sys	1	Od 3 do 15 znaków	Nazwa systemu informatycznego wysyłającego zapytanie	
		wersja-sys	1	Od 1 do 15 znaków	Wersja systemu informatycznego wysyłającego zapytanie	
		typ	1	Ciąg 20 znaków	Typ komunikatu (symbol)	Zgodnie z tabelą aktualnie obowiązujących typów i wersji komunikatów
		wersja	1	Ciąg 5 znaków	Wersja komunikatu	Zgodnie z tabelą aktualnie obowiązujących typów i wersji komunikatów

Komunikat: cbe-put-document-response

Zawiera potwierdzenie zarejestrowania w systemie NFZ przekazanego dokumentu.
Przekazanie w komunikacie cbe-put-document-response elementu o nazwie „ok” oznacza potwierdzenie przyjęcia dokumentu w systemie.
Dokument zgodny z cbe_put_document_response_v1.0.xsd.

Poziom w hierarchii	Element	Atrybut	Krotność	Format [wart. Dom.]	Opis	Dodatkowe wyjaśnienia, ograniczenia i zależności
0	komunikat		1		Główny element komunikatu	Potwierdzenie przyjęcia dokumentu
		xmlns	1	Stała wartość	Identyfikator przestrzeni nazw	https://cbe.nfz.gov.pl/ws/broker/nfz/xml/cbe/put-document-response/v1.0
		typ	1	Ciąg 20 znaków	Typ komunikatu (symbol) , którego dotyczy potwierdzenie przyjęcia	Zgodnie z tabelą aktualnie obowiązujących typów i wersji komunikatów
		wersja	1	Ciąg 5 znaków	Wersja komunikatu, którego dotyczy potwierdzenie przyjęcia	Zgodnie z tabelą aktualnie obowiązujących typów i wersji komunikatów
		id-tech-dokumentu	1	Ciąg do 38 znaków	Identyfikator dokumentu, którego dotyczy potwierdzenie przyjęcia, nadany w systemie świadczeniodawcy	Służy do identyfikacji dokumentu między systemami wysyłającego dokument i NFZ na etapie przekazania dokumentu i potwierdzenia przyjęcia.
		nr-wersji	1	Liczba(4,0)	Nr wersji danych dokumentu, którego dotyczy potwierdzenie przyjęcia, nadany w systemie świadczeniodawcy	
		nazwa-sys	1	Od 3 do 15 znaków	Nazwa systemu informatycznego wysyłającego komunikat zwrotny	
		wersja-sys	1	Od 1 do 15 znaków	Wersja systemu informatycznego wysyłającego komunikat zwrotny	
		id-trans	1	Ciąg od 1 do 38 znaków	Unikalny identyfikator transakcji systemu informatycznego wysyłającego komunikat zwrotny	Wykorzystywany do celów diagnostycznych
		data-gen	1	Data + czas	Data + czas generacji potwierdzenia przyjęcia dokumentu w systemie NFZ	
		data-czas-przyjecia	1	Data + Czas	Data i czas rejestracji przekazanego dokumentu w systemie NFZ	Dotyczy pierwszego przekazania dokumentu w danej wersji
1	ok		1 1z		Oznacza, że dokument zapisano w systemie	
		id-tech-dokumentu-nfz	1	Ciąg do 38 znaków	Unikalny identyfikator przesłanego dokumentu nadany przez system NFZ	Dotyczy pierwszego przekazania dokumentu w danej wersji. Wykorzystywany do celów diagnostycznych
2	ankieta		1			Dane przekazywane w przypadku dokumentów

Poziom w hierarchii	Element	Atrybut	Krotność	Format [wart. Dom.]	Opis	Dodatkowe wyjaśnienia, ograniczenia i zależności
						dotyczących ankiety
		nr-ankiety-nfz	1	Ciąg do 12 znaków	Nr ankiety nadany w systemie NFZ, w ramach którego przekazany dokument jest przetwarzany.	Dla środowiska testowego numer ankiety zawiera przedrostek „T”
		nr-wersji-ankiety	1	liczba (12,0)	Nr wersji danych ankiety, dla której zostały zarejestrowany zmiany	W przypadku udanej próby przekazania nowej wersji ankiety nie roboczej, powoduje zwrócenie zwiększonego nr-wersji w stosunku do wersji przekazanej w żądaniu. W przypadku przekazania anulowania nr wersji danych ten sam co został przekazany w żądaniu.
		id-obrazu-ankiety	1	liczba (12,0)	Identyfikator danego obrazu ankiety	Modyfikowany po każdej zmianie ankiety Wykorzystywany do celów diagnostycznych
2	dod-informacje		0-n		Lista dodatkowych informacji związanych z ankietą uzyskanych podczas zapisu dokumentu w systemie RE	Informacje dla operatora systemu świadczeniodawcy
		kod	1	Ciąg do 10 znaków	Kod dodatkowej informacji dotyczącego danych ankiety	
		opis	1	Do 1000 znaków	Opis	
1	problem		1-n 1z		Element z problemami, które wystąpiły podczas zapisu dokumentu. Oznacza, że dokument nie został zapisany w systemie.	
		kod	1	Ciąg do 10 znaków	Kod problemu dotyczącego danych dokumentu	
		opis	1	Do 1000 znaków	Opis problemu	
1	Signature		0-1		Element zawierający unikalny podpis komunikatu odpowiedzi	

Metoda getSlownikiInfo

getSlownikiInfo	Pobranie informacji o aktualnych wersjach słowników RE

Wywołanie usługi

Parametry

Brak parametrów

Ładunek

Text	Informacje o systemie wysyłającym żądanie zgodne z definicją zawartą w pliku XSD *cbe_get_slowniki_info_request_v1.0.xsd*
Stream	

Odpowiedź z usługi

Parametry

Brak parametrów

Ładunek

Wariant I	Zwrócono informacje o aktualnych wersjach słowników RE.
Text	Dane zwrotne do żądania przekazania dokumentu zgodne z definicją zawartą w pliku XSD *cbe_get_slowniki_info_response_v1.0.xsd*.
Stream	

Lista obsługiwanych błędów

Typ	Opis
InputException	Błąd w parametrach wejściowych dla komunikatu, szczegółowy opis błędu zawarty jest w sekcji <messages> standardowego opisu błędu.
ServiceException	Błąd generowany przez serwis w przypadku wystąpienie planowanych sytuacji wyjątkowych
ServerException	Nieznany błąd serwera (błąd na poziomie wewnętrznym serwera udostępniającego usługi).
AuthorizationException	Brak uprawnienia - wymagane jest nadanie odpowiedniego uprawnienia w systemie autoryzacyjnym i ponowne logowanie do systemu.
AuthTokenException	Brak lub niepoprawny token autoryzacyjny – wymagane ponowne logowanie do systemu
SessionException	Błąd sesji - wymagane ponowne logowanie do systemu
AuthenticationException	Brak autentykacji – wymagane jest ponowne logowanie do systemu

Komunikat: cbe-get-slowniki-info-request

Zawiera informacje o systemie wysyłającym żądanie.
Dokument zgodny z cbe_get_slowniki_info_request_v1.0.xsd.

0	komunikat		1		Opis komunikatu pozwalający na jego jednoznaczną identyfikację	
		xmlns	1	Stała wartość	Identyfikator przestrzeni nazw	https://cbe.nfz.gov.pl/ws/broker/nfz/xml/cbe/get-slowniki-info-request/v1.0
		nazwa-sys	1	Od 3 do 15 znaków	Nazwa systemu informatycznego wysyłającego zapytanie	
		wersja-sys	1	Od 1 do 15 znaków	Wersja systemu informatycznego wysyłającego zapytanie	

Komunikat: cbe-get-slowniki-info-response

Zawiera informacje o aktualnych wersjach słowników RE.
Dokument zgodny z cbe_get_slowniki_info_response_v1.0.xsd.

Poziom w hierarchii	Element	Atrybut	Krotność	Format [wart. Dom.]	Opis	Dodatkowe wyjaśnienia, ograniczenia i zależności
0	komunikat		1		Główny element komunikatu	Potwierdzenie przyjęcia dokumentu
		xmlns	1	Stała wartość	Identyfikator przestrzeni nazw	https://cbe.nfz.gov.pl/ws/broker/nfz/xml/cbe/get-slowniki-info-response/v1.0
		nazwa-sys	1	Od 3 do 15 znaków	Nazwa systemu informatycznego wysyłającego komunikat zwrotny	
		wersja-sys	1	Od 1 do 15 znaków	Wersja systemu informatycznego wysyłającego komunikat zwrotny	
		id-trans	1	Ciąg od 1 do 38 znaków	Unikalny identyfikator transakcji systemu informatycznego wysyłającego komunikat zwrotny	Wykorzystywany do celów diagnostycznych
		data-gen	1	Data + czas	Data + czas generacji komunikatu zwrotnego	
1	słownik		1-n		Informacje o kodach i wersji obowiązujących słowników RE	
		kod-slownika	1	Ciąg do 10 znaków	Kod słownika RE	
		nazwa-slownika	1	Ciąg do 50 znaków	Nazwa słownika RE	
		wersja-slownika	1	Ciąg do 5 znaków	Wersja słownika RE	
		data-gen	1	Data + czas	Data generacji słownika	
		nr-gen	1	Liczba (10,0)	Nr generacji komunikatu	
1	Signature		0-1		Element zawierający unikalny podpis komunikatu odpowiedzi	

Metoda getSlownikXml

getSlownikXml	Pobranie aktualnej zawartości wersji słownika RE wskazanego w żądaniu

Wywołanie usługi

Parametry

Brak parametrów

Ładunek

Text	Opis rodzaju słownika oraz informacje o systemie wysyłającym żądanie zgodnie z definicją zawartą w pliku XSD *cbe_get_slownik_xml_request_v1.0.xsd*
Stream	

Odpowiedź z usługi

Parametry

Brak parametrów

Ładunek

Wariant I	Został zwrócony spakowany zip zawierający plik xml z aktualną zawartością wskazanego słownika
Text	Dane zwrotne do żądania przekazania dokumentu zgodne z definicją zawartą w pliku XSD *cbe_get_slownik_xml_response_v1.0.xsd* zawierający element *„ok”*.
Stream	Dokument zgodny z parametrami żądania - spakowany zip zawierający plik xml

Wariant II	Nie został zwrócony spakowany zip zawierający plik xml z aktualną zawartością wskazanego słownika

Text	Dane zwrotne do żądania przekazania dokumentu zgodne z definicją zawartą w pliku XSD *cbe_get_slownik_xml_response_v1.0.xsd* zawierający element *„problem”*.
Stream	

Lista obsługiwanych błędów

Typ	Opis
InputException	Błąd w parametrach wejściowych dla komunikatu, szczegółowy opis błędu zawarty jest w sekcji <messages> standardowego opisu błędu.
ServiceException	Błąd generowany przez serwis w przypadku wystąpienie planowanych sytuacji wyjątkowych
ServerException	Nieznany błąd serwera (błąd na poziomie wewnętrznym serwera udostępniającego usługi).
AuthorizationException	Brak uprawnienia - wymagane jest nadanie odpowiedniego uprawnienia w systemie autoryzacyjnym i ponowne logowanie do systemu.
AuthTokenException	Brak lub niepoprawny token autoryzacyjny – wymagane ponowne logowanie do systemu
SessionException	Błąd sesji - wymagane ponowne logowanie do systemu
AuthenticationException	Brak autentykacji – wymagane jest ponowne logowanie do systemu

Komunikat: cbe-get-slownik-xml-request

Zawiera informacje o systemie wysyłającym żądanie oraz informacje o rodzaju słownika, którego aktualna zawartość ma zostać zwrócona w odpowiedzi.
Dokument zgodny z cbe_get_slownik_xml_request_v1.0.xsd.

0	komunikat		1		Opis komunikatu pozwalający na jego jednoznaczną identyfikację	
		xmlns	1	Stała wartość	Identyfikator przestrzeni nazw	https://cbe.nfz.gov.pl/ws/broker/nfz/xml/cbe/get-slownik-xml-request/v1.0
		nazwa-sys	1	Od 3 do 15 znaków	Nazwa systemu informatycznego wysyłającego zapytanie	
		wersja-sys	1	Od 1 do 15	Wersja systemu informatycznego wysyłającego	

				znaków	zapytanie	
1	slownik		1		Kod słownika RE, którego aktualna zawartość ma zostać zwrócona w odpowiedzi	
		kod-slownika	1	Ciąg do 10 znaków	Kod słownika RE	

Komunikat: cbe-get-slownik-xml-response

Zawiera informacje, czy zostanie zwrócony plik zip zawierający dokument xml z aktualną zawartością wskazanego słownika lub listę problemów.
Dokument zgodny z cbe_get_slownik_xml_response_v1.0.xsd.

Poziom w hierarchii	Element	Atrybut	Krotność	Format [wart. Dom.]	Opis	Dodatkowe wyjaśnienia, ograniczenia i zależności
0	komunikat		1		Główny element komunikatu	Potwierdzenie przyjęcia dokumentu
		xmlns	1	Stała wartość	Identyfikator przestrzeni nazw	https://cbe.nfz.gov.pl/ws/broker/nfz/xml/cbe/get-slownik-xml-response/v1.0
		nazwa-sys	1	Od 3 do 15 znaków	Nazwa systemu informatycznego wysyłającego komunikat zwrotny	
		wersja-sys	1	Od 1 do 15 znaków	Wersja systemu informatycznego wysyłającego komunikat zwrotny	
		id-trans	1	Ciąg od 1 do 38 znaków	Unikalny identyfikator transakcji systemu informatycznego wysyłającego komunikat zwrotny	Wykorzystywany do celów diagnostycznych
		data-gen	1	Data + czas	Data + czas generacji komunikatu zwrotnego	
1	slownik		1		Kod słownika RE przekazanego w żądaniu, którego aktualna zawartość ma zostać zwrócona w odpowiedzi	
		kod-slownika	1	Ciąg do 10	Kod słownika RE	

Poziom w hierarchii	Element	Atrybut	Krotność	Format [wart. Dom.]	Opis	Dodatkowe wyjaśnienia, ograniczenia i zależności
				znaków		
1	ok		1 1z		Oznacza, że dokument xml został zwrócony w streamload	
1	problem		1-n 1z		Element z problemami, które wystąpiły podczas zwracana dokumentu xml z aktualną zawartości słownika RE. Oznacza, że dokument xml nie został zwrócony w streamload	
		kod	1	Ciąg do 10 znaków	Kod problemu	
		opis	1	Do 1000 znaków	Opis problemu	
1	Signature		0-1		Element zawierający unikalny podpis komunikatu odpowiedzi	

Opis dokumentów XML

Opis dokumentu CBE_WS_ANK_ROB/ CBE_WS_ANK umożliwiającego przekazanie ankiety (informacja o dodaniu lub usunięciu).

Poziom w hierarchii	Element	Atrybut	Krotność	Format [wart. Dom.]	Opis	Dodatkowe wyjaśnienia, ograniczenia i zależności
0	komunikat		1		Główny element komunikatu	Format dedykowany do przekazywania informacji o ankiecie do systemu NFZ
		xmlns	1	stała wartość	Identyfikator przestrzeni nazw identyfikujący dokument ankiety	W przypadku roboczej: https://cbe.nfz.gov.pl/xml/cbe/dok-ankieta-rob W przypadku oficjalnej: https://cbe.nfz.gov.pl/xml/cbe/dok-ankieta

Poziom w hierarchii	Element	Atrybut	Krotność	Format [wart. Dom.]	Opis	Dodatkowe wyjaśnienia, ograniczenia i zależności
		typ	1	stała wartość	Typ komunikatu	W przypadku roboczej: Przyjmuje wartość „CBE_WS_ANK_ROB” W przypadku oficjalnej: Przyjmuje wartość „CBE_WS_ANK”
		wersja	1	5 znaków	Wersja komunikatu	Przyjmuje wartość „1.0”
		typ-nad	1	1 znak	Typ identyfikatora nadawcy	S – świadczeniodawca
		ow-nad	1	2 cyfry	Kod systemu OW NFZ, który nadał identyfikator nadawcy	Przyjmuje wartości: 01..16 01-16 Systemy dziedzinowe OW NFZ
		id-nad	1	do 24 znaków	Identyfikator nadawcy	Nadany zgodnie z zasadami ustalonymi przez płatnika W przypadku: typ-nad = S jest to kod świadczeniodawcy nadany w systemie wynikającym z wartości atrybutu ow-nad
		id-inst-nad	1	do 38 znaków	Identyfikator instalacji systemu informatycznego nadawcy komunikatu	Jest to identyfikator systemu informatycznego świadczeniodawcy lub podmiotu pośredniczącego, nadany zgodnie z zasadami ustalonymi przez płatnika. W przypadku portalu RE dla świadczeniodawców udostępnianym przez NFZ przyjmuje wartość: KS:CLC_CBE_S.
		id-tech-dokumentu	1	do 38 znaków	Unikalny identyfikator dokumentu wg nadawcy	Służy do identyfikacji dokumentu między systemami nadawcy i płatnika
		nr-wersji	1	liczba (4,0)	Nr wersji danych dokumentu	Liczba >= 1
		data-gen	1	data + czas	Data + czas generacji dokumentu w danej wersji w systemie nadawcy	
1	ankieta-pelna		1z		Dane dotyczące ankiety pełnej	
		nr-ankiety-nfz	0-1	do 12 znaków	Nr ankiety nadany w systemie NFZ	Wymagane, gdy ankieta została już raz zarejestrowana w systemie.
		nr-wersji-ankiety	0-1	liczba (12,0)	Ostatni nr wersji danych ankiety istniejący w systemie RE	Wymagane, gdy ankieta została już raz zarejestrowana w systemie. Powinien to być ostatni nr wersji danych istniejących w

Poziom w hierarchii	Element	Atrybut	Krotność	Format [wart. Dom.]	Opis	Dodatkowe wyjaśnienia, ograniczenia i zależności
						systemie RE. W przypadku przekazywania wersji roboczych nr ten się nie zwiększa, a każda zmiana jest wyróżniona w komunikacie odpowiedzi cbe-put-document-response w atrybucie komunikat/ok/ankieta/@nr-wersji-ankiety
		rodzaj-ankiety	1	1 znak	Rodzaj przesyłanej ankiety	Przyjmuje wartości: S – Ankieta statystyczna (środki publiczne) R – Ankieta rozliczeniowa (środki publiczne) J – Ankieta rozliczeniowa innej grupy JGP (środki publiczne) P – Ankieta bez umowy NFZ(środki prywatne)
		nr-pow-ankiety	0-1	do 12 znaków	Nr powiązanej ankiety nadany w systemie NFZ	Wymagane, gdy ankieta-pelna@rodzaj-ankiety=S.
2	rejestracja		0-3		Dane personelu wprowadzającego dane ankiety	Dla wersji oficjalnej wymagane.
		rejestracja-typ-identyfikatora	1	1 znak	Typ identyfikatora pracownika, który wprowadził dane do rejestru	Przyjmuje wartości: N – NPWZ P - PESEL I – IMIE I NAZWISKO
		rejestracja-typ-personelu	0-1	do 2 znaków	Typ osoby personelu pracownika, który wprowadził dane do rejestru	Przyjmuje wartości: L – lekarz FE – felczer FI – fizjoterapeuta PI – pielęgniarka PO – położna Wymagane, gdy rejestracja-typ-identyfikatora = N Dla innych wartości atrybutu rejestracja-typ-identyfikatora niedozwolone do przekazywania.
		rejestracja-identyfikator	1	do 73 znaków	Identyfikator pracownika, który wprowadził dane do rejestru	Identyfikator pacjenta jest to: 1. Dla: rejestracja-typ-identyfikatora = N jest to NPWZ pracownika medycznego adekwatny dla wybranego: rejestracja-typ-personelu. 2. Dla rejestracja-typ-identyfikatora = P jest to numer PESEL pracownika. 3. Dla rejestracja-typ-identyfikatora = I jest to imię i

Poziom w hierarchii	Element	Atrybut	Krotność	Format [wart. Dom.]	Opis	Dodatkowe wyjaśnienia, ograniczenia i zależności
						nazwisko pracownika
2	swd		1		Dane świadczeniodawcy (usługodawcy wykonującego zabieg)	
		ow-nfz	1	2 cyfry	Kod OW NFZ świadczeniodawcy, który wykonał zabieg endoprotezoplastyki	Przyjmuje wartości: 01 ..16
		kod-swd	1	do 24 znaków	Kod świadczeniodawcy w systemie OW NFZ, który wykonał zabieg endoprotezoplastyki	
2	pacjent		1		Dane pacjenta (świadczeniobiorcy)	Wymagane zawsze. Dla ankiety statystycznej(ankieta-pelna@rodzaj-ankiety=S) musi być przekazany te sam identyfikator pacjenta oraz imię i nazwisko, co na ankiecie rozliczeniowej.
		typ-osoby	1	1 znak	Typ osoby	Przyjmuje wartości: P – Pacjent O – Rodzic albo opiekun prawny
		typ-id-osoby	1	do 2 znaków	Typ identyfikatora osoby	Przyjmuje wartości: P – PESEL R – Personal Identyfication Number (dla pacjentów uprawnionych do świadczeń na podstawie przepisów o koordynacji) D – seria i numer dowodu osobistego (w przypadku, gdy osoba nie ma nadanego numeru PESEL lub osobistego numeru Identyfikacyjnego) T – seria i numer paszportu (w przypadku, gdy osoba nie ma nadanego numeru PESEL lub osobistego numeru Identyfikacyjnego) I – nazwa, seria i numer innego dokumentu stwierdzającego tożsamość (w przypadku, gdy osoba nie ma nadanego numeru PESEL lub osobistego numeru identyfikacyjnego) NW – Numer nadany według formatu: XXXXX-RRRR-NW (dzieci do 6. M-ca życia) NN – Numer nadany według formatu: XXXXX-RRRR-NN

Poziom w hierarchii	Element	Atrybut	Krotność	Format [wart. Dom.]	Opis	Dodatkowe wyjaśnienia, ograniczenia i zależności
		id-osoby	1	do 30 znaków	Identyfikator osoby	
		obywatelstwo	0-1	2 znaki [PL]	Kod państwa	Według normy PN-ISO 3166-1 alfa 2
		imie	1	do 32 znaków	Imię/imiona osoby	
		nazwisko	1	do 40 znaków	Nazwisko/nazwiska osoby	
		data-urodzenia	0-1	data	Data urodzenia osoby	Wymagane, gdy pacjent@typ-id-osoby != P i ankieta-pelna@rodzaj-ankiety=P. Niedopuszczalne w pozostałych przypadkach.
		plec	0-1	1 znak	Płeć osoby	Wymagane, gdy pacjent@typ-id-osoby != P i ankieta-pelna@rodzaj-ankiety=P. Niedopuszczalne w pozostałych przypadkach. Zgodnie z normą ISO 5218
		wiek	1	liczba (3,0)	Wiek świadczeniobiorcy wyrażony w latach	Wiek świadczeniobiorcy na datę wykonania operacji Liczba z zakresu: 0 – 120
		numer-tel	0-1	od 8 do 16 znaków	Numer telefonu osoby	Dla wersji oficjalnej wymagane, gdy nie przekazano atrybutu @email
		email	0-1	od 8 do 254 znaków	Adres email osoby	Dla wersji oficjalnej wymagane, gdy nie przekazano atrybutu @numer-tel
3	pacjent-zgon		0-1		Informacje o zgonie	Niedozwolone do przekazywania dla ankiety rozliczeniowej (R), innej grupy JGP (J) oraz statystycznej (S) Dla wersji oficjalnej wymagane dla ankiety bez umowy NFZ(P)
4	pacjent-zgon-jest		1z		Szczegóły danych zgonu	
		data-zgonu	1	data	Data zgonu pacjenta	

Poziom w hierarchii	Element	Atrybut	Krotność	Format [wart. Dom.]	Opis	Dodatkowe wyjaśnienia, ograniczenia i zależności
		przyczyna-zgonu	1	do 8 znaków	Kod ICD10 przyczyny zgonu pacjenta	
4	pacjent-zgon-brak		1z		Brak informacji o zgonie.	
3	pacjent-adres		1		Adres miejsca zamieszkania świadczeniobiorcy	
4	pacjent-adres-dane-gus		1z		Dane z dokładnością do słownika publikowanego przez GUS	
		kod-teryt	1	do 8 znaków	Kod terytorialny miejsca zamieszkania świadczeniobiorcy	Wartości zgodne z słownikiem GUS – Podział terytorialny. Wymagany dokładny adres.
4	pacjent-adres-dane-kraj		1z		Dane z dokładnością do kraju	
		kod-kraju	1	do 2 znaków [PL]	Kod kraju	Według normy PN-ISO 3166-1 alfa 2
4	pacjent-adres-brak-danych		1z		Brak danych	
2	pacjent-dane-medyczne		1		Jednostkowe dane medyczne pacjenta	
		waga	1	liczba (5,2)	Waga świadczeniobiorcy	Liczba z zakresu: 1,00 – 250,00. Jednostka kilogramy
		wzrost	0-1	liczba(3,0)	Wzrost świadczeniodawcy	Liczba z zakresu 1- 300. Jednostka centymetry. Dla wersji oficjalnej wymagane.
		bmi	0-1	liczba(3,1)	Współczynnik BMI	Liczba z zakresu 10,00-70,00 Dla wersji oficjalnej wymagane.
2	pobyt		1		Dane dotyczące pobytu świadczeniobiorcy w szpitalu	
		data-operacji	1	data	Data przeprowadzenia operacji	

Poziom w hierarchii	Element	Atrybut	Krotność	Format [wart. Dom.]	Opis	Dodatkowe wyjaśnienia, ograniczenia i zależności
		typ-personelu	1	do 2 znaków	Typ osoby personelu pracownika medycznego, który wykonał zabieg	Przyjmuje wartości: L – lekarz
		typ-identyfikatora	1	1 znak	Typ identyfikatora pracownika medycznego, który wykonał zabieg	Przyjmuje wartości: N – NPWZ
		identyfikator	1	do 32 znaków	Identyfikator pracownika medycznego, który wykonał zabieg	
3	ksiega		0-1		Dane dotyczące wpisów do ksiąg	Dla ankiety statystycznej niedopuszczalne (ankieta-pelna@rodzaj-ankiety = S). Dla pozostałych wymagane.
		kg-numer	1	do 8 znaków	Księga Główna – numer	
		kg-rok	1	rok	Księga Główna – rok	
		kg-pozycja	1	do 10 znaków	Księga Główna – pozycja	
		kg-nr-dziecka	0-1	1 cyfra [0]	Księga Główna – numer noworodka	Liczba >= 0
3	pobyt-szczegoly		0-1		Dane dotyczące pobytu pacjenta w szpitalu	Niedozwolone do przekazywania dla ankiety rozliczeniowej (R), innej grupy JGP (J) oraz statystycznej (S) Dla wersji oficjalnej wymagane dla ankiety bez umowy NFZ (P).
		data-przyjecia-szpital	0-1	data	Data przyjęcia pacjenta do szpitala	Dla wersji oficjalnej wymagane
		data-wypisu-szpital	0-1	data	Data wypisu pacjenta ze szpitala	Dla wersji oficjalnej wymagane
		data-przyjecia-oddzial	0-1	data	Data przyjęcia pacjenta na oddział	Dla wersji oficjalnej wymagane
		data-wypisu-oddzial	0-1	data	Data wypisu pacjenta z oddziału	Dla wersji oficjalnej wymagane
		tryb-przyjecia	0-1	do 2 znaków	Tryb przyjęcia pacjenta do szpitala	Zgodnie z załącznikiem nr. 4 do rozporządzenia Ministra Zdrowia z dnia 26 czerwca 2019.

Poziom w hierarchii	Element	Atrybut	Krotność	Format [wart. Dom.]	Opis	Dodatkowe wyjaśnienia, ograniczenia i zależności
						Dla wersji oficjalnej wymagane
		tryb-wypisu	0-1	do 2 znaków	Tryb wypisu pacjenta ze szpitala	Zgodnie z załącznikiem nr. 4 do rozporządzenia Ministra Zdrowia z dnia 26 czerwca 2019. Dla wersji oficjalnej wymagane
3	pobyt-rozpoznania-procedury		1		Dane dotyczące przyczyn głównych, współistniejących oraz procedur	
		prod-jedn	0-1	do 16 znaków	Kod produktu jednostkowego	Dopuszczalne wartości wynikają ze słownika konfiguracji produktów jednostkowych oraz ICD10 definiowanego w RE Dla wersji oficjalnej wymagane dla ankiety statystycznej (ankieta-pelna@rodzaj-ankiety=S) i ankiety rozliczeniowej innej grupy (ankieta-pelna@rodzaj-ankiety=J). Dla ankiety rozliczeniowej (ankieta-pelna@rodzaj-ankiety=R) niedopuszczalne. Dla ankiety bez umowy NFZ (ankieta-pelna@rodzaj-ankiety=P) niedopuszczalne.
		kod-icd10	0-1	do 8 znaków	Przyczyny główna ICD10	Dopuszczalne wartości wynikają ze słownika konfiguracji produktów jednostkowych oraz icd10 definiowanego w RE Dla wersji oficjalnej wymagane dla ankiety statystycznej (ankieta-pelna@rodzaj-ankiety=S), ankiety rozliczeniowej innej grupy (ankieta-pelna@rodzaj-ankiety=J) oraz ankiety bez umowy NFZ. Dla ankiety rozliczeniowej (ankieta-pelna@rodzaj-ankiety=R) niedopuszczalne.
4	rozpoznania-wsp-grupa		0-1		Dane dotyczące przyczyn współistniejących ICD10	Niedozwolone do przekazywania dla ankiety rozliczeniowej (R), innej grupy JGP (J) oraz

Poziom w hierarchii	Element	Atrybut	Krotność	Format [wart. Dom.]	Opis	Dodatkowe wyjaśnienia, ograniczenia i zależności
						statystycznej (S) Dla wersji oficjalnej wymagane dla ankiety bez umowy NFZ (P).
5	rozpoznania-wsp		1z 1-3		Dane dotyczące przyczyny współistniejącej ICD10	Maksymalnie 3 elementy
		kod-wsp-icd10	1	do 8 znaków	Kod rozpoznania ICD10	
5	brak-rozpoznania-wsp		1z		Brak rozpoznania współistniejących	
4	procedury-grupa		0-1		Dane dotyczące procedur ICD9	Niedozwolone do przekazywania dla ankiety rozliczeniowej (R) oraz innej grupy JGP (J). Dla wersji oficjalnej wymagane dla ankiety bez umowy NFZ (P).
5	procedury		1-n			
		kod-icd9	1	do 8 znaków	Kod procedury ICD9	
3	miejsca		0-1		Dane dotyczące miejsc pobytu pacjenta	Niedozwolone do przekazywania dla ankiety statystycznej (S). Dla wersji oficjalnej wymagane dla ankiety bez umowy NFZ (P).
4	miejsce-poprzednie		0-1		Dane dotyczące poprzedniego miejsca pobytu (z jakiego miejsca pacjent został przyjęty do obecnej, w której wykonywana jest operacja)	
5	miejsce-poprzednie-brak		1z		Pacjent nie został przekazany z innego miejsca	
5	miejsce-poprzednie-dane		1z		Wystąpiła sytuacja przekazania pacjenta z innego miejsca	
		kod-res-7	0-1	do 8 znaków	Cześć 7 kodu resortowego miejsca	Dla wersji oficjalnej wymagane

Poziom w hierarchii	Element	Atrybut	Krotność	Format [wart. Dom.]	Opis	Dodatkowe wyjaśnienia, ograniczenia i zależności
		kod-res-8	0-1	do 8 znaków	Cześć 8 kodu resortowego miejsca	Dla wersji oficjalnej wymagane
		kod-res-8-nazwa	0-1	do 255 znaków	Nazwa miejsca dla części 8 kodu resortowego	Dla wersji oficjalnej wymagane
		opis	0-1	do 1000 znaków	Opis miejsca skąd został przekazany	Dla wersji oficjalnej wymagane
6	dane-z-rejestru-cws		0-1		Dane z rejestru CWS, jeśli występują	
		ow-nfz	0-1	2 cyfry	Kod OW NFZ świadczeniodawcy	Przyjmuje wartości: 01 ..17 Dla wersji oficjalnej wymagane
		kod-swd	0-1	do 24 znaków	Kod świadczeniodawcy w systemie OW NFZ	Dla wersji oficjalnej wymagane
		kod-miejsca-udzielenia-swiadczenia	0-1	liczba (12,0)	Kod techniczny miejsca udzielania świadczeń	
4	miejsce-wykonania-swiadczenia		0-1			Niedozwolone do przekazywania dla ankiety rozliczeniowej (R), innej grupy JGP (J) oraz statystycznej (S). Dla wersji oficjalnej wymagane dla ankiety bez umowy NFZ (P).
		kod-res-7	0-1	do 8 znaków	Cześć 7 kodu resortowego miejsca	Dla wersji oficjalnej wymagane
		kod-res-8	0-1	do 8 znaków	Cześć 8 kodu resortowego miejsca	Dla wersji oficjalnej wymagane
		kod-res-8-nazwa	0-1	do 255 znaków	Nazwa miejsca dla części 8 kodu resortowego	Dla wersji oficjalnej wymagane
		opis	0-1	do 1000 znaków	Opis miejsca skąd został przekazany	Dla wersji oficjalnej wymagane
5	dane-z-rejestru-cws		0-1		Dane z rejestru CWS, jeśli występują.	Dla wersji oficjalnej wymagane
		ow-nfz	0-1	2 cyfry	Kod OW NFZ świadczeniodawcy, który wykonał zabieg endoprotezoplastyki	Przyjmuje wartości: 01 ..16 Dane muszę być zgodne z świadczeniodawcą rejestrującym ankietę.

Poziom w hierarchii	Element	Atrybut	Krotność	Format [wart. Dom.]	Opis	Dodatkowe wyjaśnienia, ograniczenia i zależności
						Dla wersji oficjalnej wymagane
		kod-swd	0-1	do 24 znaków	Kod świadczeniodawcy w systemie OW NFZ, który wykonał zabieg endoprotezoplastyki	Dane muszę być zgodne z świadczeniodawcą rejestrującym ankietę. Dla wersji oficjalnej wymagane
		kod-miejsca-udzielenia-swiadczenia	0-1	liczba (12,0)	Kod techniczny miejsca udzielania świadczeń który wykonał zabieg endoprotezoplastyki	Kod miejsca musi należeć do świadczeniodawcy rejestrującego ankietę
5	miejsce-wykonania-swiadczenia-adres		0-1		Adres miejsca wykonywania świadczenia	Dla wersji oficjalnej wymagane
		kod-poczt	0-1	do 6 znaków	Kod pocztowy	W formacie 00-000 Dla wersji oficjalnej wymagane
		miejscowosc	0-1	do 100 znaków	Miejscowość	Dla wersji oficjalnej wymagane
		ulica	0-1	do 207 znaków	Ulica	
		nr-domu	0-1	do 9 znaków	Nr domu	Dla wersji oficjalnej wymagane
		nr-lokalu	0-1	do 32 znaków	Nr lokalu	
4	miejsce-nastepne		0-1		Dane dotyczące następnego miejsca pobytu (do jakiej innej jednostki pacjent został przekazany po operacji)	
5	miejsce-nastepne-brak		1z		Pacjent nie został przekazany do innego miejsca	
5	miejsce-nastepne-dane		1z		Wystąpiła sytuacja przekazania pacjenta do innego miejsca	
		kod-res-7	0-1	do 8 znaków	Cześć 7 kodu resortowego miejsca	Dla wersji oficjalnej wymagane
		kod-res-8	0-1	do 8 znaków	Cześć 8 kodu resortowego miejsca	Dla wersji oficjalnej wymagane
		kod-res-8-nazwa	0-1	do 255 znaków	Nazwa miejsca dla części 8 kodu resortowego	Dla wersji oficjalnej wymagane
		opis	0-1	do 1000 znaków	Opis miejsca, gdzie został przekazany	Dla wersji oficjalnej wymagane

Poziom w hierarchii	Element	Atrybut	Krotność	Format [wart. Dom.]	Opis	Dodatkowe wyjaśnienia, ograniczenia i zależności
6	dane-z-rejestru-cws		0-1		Dane z rejestru CWS, jeśli występują	
		ow-nfz	0-1	2 cyfry	Kod OW NFZ świadczeniodawcy, który wykonał zabieg endoprotezoplastyki	Przyjmuje wartości: 01 ..17 Dla wersji oficjalnej wymagane
		kod-swd	0-1	do 24 znaków	Kod świadczeniodawcy w systemie OW NFZ, który wykonał zabieg endoprotezoplastyki	Dla wersji oficjalnej wymagane
		kod-miejsca-udzielenia-swiadczenia	0-1	liczba (12,0)	Kod techniczny miejsca udzielania świadczeń	
2	jednostkowe-dane-medyczne-przed-zabiegiem		0-1		Jednostkowe dane medyczne - przed zabiegiem	Dla wersji oficjalnej wymagane.
3	skierowanie-dane		0-1			Dla wersji oficjalnej wymagane.
4	skierowanie		1z		Dane dotyczące skierowania pacjenta na zabieg	Dla wersji roboczej: Atrybutu typ-personelu, typ-identyfikatora, identyfikator powinny się pojawić razem lub w ogóle.
		kod-icd10	0-1	do 8 znaków	Kod rozpoznania ICD10	Dla wersji oficjalnej wymagane
		data-wystawienia	0-1	data	Data wystawienia skierowania	Dla wersji oficjalnej wymagane
		typ-personelu	0-1	do 2 znaków	Typ osoby personelu pracownika medycznego, który wystawił skierowanie	Przyjmuje wartości: L – lekarz Dla wersji oficjalnej wymagane
		typ-identyfikatora	0-1	1 znak	Typ identyfikatora pracownika medycznego, który wystawił skierowanie	Przyjmuje wartości: N – NPWZ Dla wersji oficjalnej wymagane

Poziom w hierarchii	Element	Atrybut	Krotność	Format [wart. Dom.]	Opis	Dodatkowe wyjaśnienia, ograniczenia i zależności
		identyfikator	0-1	do 32 znaków	Identyfikator pracownika medycznego, który wystawił skierowanie	Powinny być 7 cyfr dla lekarza Dla wersji oficjalnej wymagane
5	uzasadnienie		0z		Dane uzasadnienia	W przypadku gdy jawnie wykazano na ankiecie uzasadnienie skierowania Dla wersji oficjalnej wymagane
		uzasadnienie	1	do 1000 znaków	Uzasadnienie skierowania	
5	brak-uzasadnienia		0z		Brak uzasadnienia	W przypadku gdy jawnie wykazano na ankiecie brak uzasadnienia na skierowaniu. Dla wersji oficjalnej wymagane
4	skierowanie-brak		1z		Brak skierowania pacjenta na zabieg	
3	czynnik-ryzyka-grupa		0-1		Dane dotyczące czynników ryzyka	Niedozwolone do przekazywania dla ankiety statystycznej (S). Dla wersji oficjalnej wymagane dla ankiety rozliczeniowej (R), innej grupy JGP (J) oraz bez umowy NFZ (P).
4	czynnik-ryzyka		1-n			
		kod	1	do 6 znaków	Kod czynnika ryzyka	Zgodnie ze słownikiem RE - czynniki ryzyka
3	leki-przed-przyjeciem		0-1		Dane dotyczące stosowanych leków przez pacjenta przed przyjęciem do szpitala.	Niedozwolone do przekazywania dla ankiety statystycznej (S). Dla wersji oficjalnej wymagane dla ankiety rozliczeniowej (R), innej grupy JGP (J) oraz bez umowy NFZ (P).
4	leki-brak		1z		W przypadku gdy nie występują żadne leki przyjmowane przez pacjenta	

Poziom w hierarchii	Element	Atrybut	Krotność	Format [wart. Dom.]	Opis	Dodatkowe wyjaśnienia, ograniczenia i zależności
4	lek		1z 1-n		W przypadku gdy pacjent przyjmował leki	Może wystąpić wiele
		zrodlo	1	liczba (1,0)	Źródło danych dla wprowadzanego leku	Przyjmuje wartości: 1 – Lek nie występujący w słowniku wprowadzany przez użytkownika na portalu SWD 2 – Lek pochodzący ze słownika PRO (produktów handlowych PRH) 3 – Lek pochodzący ze słownika SPR (leków refundowanych) 9 – Lek pochodzący z innego źródła
		id	0-1	do 24 znaków	Identyfikator leku	Wymagane, gdy zrodlo = 2,3 Dla pozostałych wartości niedozwolone
		gtin	1	od 13 do 14 cyfr	Kod GTIN leku	
		nazwa	1	do 256 znaków	Nazwa stosowanego leku	
		opis	0-1	do 500 znaków	Opis leku	Wymagane, gdy zrodlo = 2,3 Dla pozostałych opcjonalne Np. rodzaj, dawka, opakowanie, podmiot odpowiedzialny itp.
3	wyroby-medyczne-przed-przyjeciem		0-1		Dane dotyczące stosowanych wyrobów medycznych przez pacjenta przed przyjęciem do szpitala.	Niedozwolone do przekazywania dla ankiety statystycznej (S). Dla wersji oficjalnej wymagane dla ankiety rozliczeniowej (R), innej grupy JGP (J) oraz bez umowy NFZ (P).
4	wyroby-medyczne-brak		1z		W przypadku gdy nie występują żadne stosowane wyroby medyczne przez pacjenta	
4	wyrob		1z 1-n		W przypadku gdy pacjent stosował wyrób medyczny	Może wystąpić wiele

Poziom w hierarchii	Element	Atrybut	Krotność	Format [wart. Dom.]	Opis	Dodatkowe wyjaśnienia, ograniczenia i zależności
		zrodlo	1	liczba (1,0)	Źródło danych dla wprowadzanego wyrobu medycznego	Przyjmuje wartości: 1 – Wyrób medyczny nie występujący w słowniku wprowadzany przez użytkownika na portalu SWD 2 – Wyrób medyczny pochodzący ze słownika SLORT (słownik refundowanych wyrobów medycznych) 9 – Wyrób medyczny pochodzący z innego źródła
		kod-wyrobu	0-1	do 16 znaków	Kod NFZ wyrobu medycznego	Wymagane, gdy zrodlo = 2 Dla pozostałych wartości niedozwolone
		nazwa	1	do 256 znaków	Nazwa stosowanego wyrobu medycznego	
		opis	0-1	do 500 znaków	Opis wyrobu medycznego	Niedozwolone, gdy zrodlo = 2 Dla pozostałych opcjonalne Np. model, producent, typ, strona itp.
2	jednostkowe-dane-medyczne- w-trakcie		1		Jednostkowe dane medyczne - w trakcie hospitalizacji	

Poziom w hierarchii	Element	Atrybut	Krotność	Format [wart. Dom.]	Opis	Dodatkowe wyjaśnienia, ograniczenia i zależności
3	leki-hosp		0-1		Dane dotyczące stosowanych leków przez pacjenta w trakcie hospitalizacji.	Dla wersji oficjalnej wymagane.
4	leki-brak		1z		W przypadku gdy nie występują żadne leki przyjmowane przez pacjenta	
4	lek		1z 1-n		W przypadku gdy pacjent przyjmował leki	Może wystąpić wiele
		zrodlo	1	liczba (1,0)	Źródło danych dla wprowadzanego leku	Przyjmuje wartości: 1 – Lek nie występujący w słowniku wprowadzany przez użytkownika na portalu SWD 2 – Lek pochodzący ze słownika PRO (produktów handlowych PRH) 3 – Lek pochodzący ze słownika SPR (leków refundowanych) 9 – Lek pochodzący z innego źródła
		id	0-1	do 24 znaków	Identyfikator leku	Wymagane, gdy zrodlo = 2,3 Dla pozostałych wartości niedozwolone
		gtin	1	od 13 do 14 cyfr	Kod GTIN leku	
		nazwa	1	do 256 znaków	Nazwa stosowanego leku	
		opis	0-1	do 500 znaków	Opis leku	Wymagane, gdy zrodlo = 2,3 Dla pozostałych opcjonalne Np. rodzaj, dawka, opakowanie, podmiot odpowiedzialny itp.
3	wyroby-medyczne-hosp		0-1		Dane dotyczące stosowanych wyrobów medycznych przez pacjenta w trakcje hospitalizacji	Dla wersji oficjalnej wymagane.
4	wyroby-medyczne-brak		1z		W przypadku gdy nie występują żadne stosowane wyroby medyczne przez pacjenta	

Poziom w hierarchii	Element	Atrybut	Krotność	Format [wart. Dom.]	Opis	Dodatkowe wyjaśnienia, ograniczenia i zależności
4	wyrob		1z 1-n		W przypadku gdy pacjent stosował wyrób medyczny	Może wystąpić wiele
		zrodlo	1	liczba (1,0)	Źródło danych dla wprowadzanego wyrobu medycznego	Przyjmuje wartości: 1 – Wyrób medyczny nie występujący w słowniku wprowadzany przez użytkownika na portalu SWD 2 – Wyrób medyczny pochodzący ze słownika SLORT (słownik refundowanych wyrobów medycznych) 9 – Wyrób medyczny pochodzący z innego źródła
		kod-wyrobu	0-1	do 16 znaków	Kod NFZ wyrobu medycznego	Wymagane, gdy zrodlo = 2 Dla pozostałych wartości niedozwolone
		nazwa	1	do 256 znaków	Nazwa stosowanego wyrobu medycznego	
		opis	0-1	do 500 znaków	Opis wyrobu medycznego	Niedozwolone, gdy zrodlo = 2 Dla pozostałych opcjonalne Np. model, producent, typ, strona itp.
3	czynniki-ryzyka-przedoperacyjne-grupa		0-1		Dane dotyczące przedoperacyjnych czynników ryzyka	Dla wersji oficjalnej wymagane.
4	czynnik-ryzyka-przedoperacyjny		1-n			
		kod	1	do 6 znaków	Kod przedoperacyjnego czynnika ryzyka	Zgodnie ze słownikiem RE - przedoperacyjne czynniki ryzyka
3	badania diagnostyczne-grupa		0-1		Dane dotyczące przeprowadzonych badań diagnostycznych pacjenta	Dla wersji oficjalnej wymagane.
4	badanie		1-n			
		kod	1	do 6 znaków	Kod przeprowadzonego badania	Zgodnie ze słownikiem RE - badania diagnostycznie
		data-wykonania	1	data	Data wykonania badania diagnostycznego	

Poziom w hierarchii	Element	Atrybut	Krotność	Format [wart. Dom.]	Opis	Dodatkowe wyjaśnienia, ograniczenia i zależności
		wynik	1	do 1000 znaków	Wynik przeprowadzonego badania	
2	endoprotezoplastyka		1		Dane dotyczące zabiegu endoprotezoplastyki	
		staw	1	do 8 znaków	Kod operowanego stawu	Zgodnie ze słownikiem RE - rodzaj stawu
		rodzaj-operacji	1	1 znak	Rodzaj wykonanej operacji	Zgodnie ze słownikiem RE - rodzaj operacji
		rodzaj-endoprotezy	0-1	do 4 znaków	Rodzaj zastosowanej endoprotezy	Zgodnie ze słownikiem RE - rodzaj endoprotezy
		rodzaj-alloplastyki	1	1 znak	Rodzaj alloplastyki	Zgodnie ze słownikiem RE - rodzaj alloplastyki
		typ-artykulacji	0-1	do 6 znaków	Typ artykulacji	Zgodnie ze słownikiem RE – typ artykulacji Dopuszczalne tylko dla stawu biodrowego, ramiennego i łokciowego. Dla wersji oficjalnej wymagane.
		typ-panewki	0-1	do 6 znaków	Typ panewki	Zgodnie ze słownikiem RE - typ panewki Dopuszczalne tylko dla stawu biodrowego. Dla wersji oficjalnej wymagane.
		typ-endoprotezy	0-1	do 6 znaków	Typ endoprotezy	Zgodnie ze słownikiem RE - typ endoprotezy Dopuszczalne tylko dla stawu kolanowego. Dla wersji oficjalnej wymagane.
		uzyte-przeszczepy	0-1	do 6 znaków	Użyte przeszczepy	Zgodnie ze słownikiem RE - użyte przeszczepy Dopuszczalne tylko stawu biodrowego i kolanowego. Dla wersji oficjalnej wymagane.
		opis-wszczepu	0-1	do 10000 znaków	Opis dotyczący wykonanej operacji	

Poziom w hierarchii	Element	Atrybut	Krotność	Format [wart. Dom.]	Opis	Dodatkowe wyjaśnienia, ograniczenia i zależności
3	endoprotezoplastyka-pierwotna		0-1		Dane dotyczące zabiegu endoprotezoplastyki pierwotnej	Dopuszczalne tylko w przypadku endoprotezoplastyki pierwotnej. Dla wersji oficjalnej wymagane.
		dostep-operacyjny	0-1	do 6 znaków	Dostęp operacyjny do stawu	Zgodnie ze słownikiem RE - dostęp operacyjny Dozwolone do przekazywania tylko dla świadczeń pierwotnej endoprotezoplastyki stawu biodrowego i kolanowego. Dla wersji oficjalnej wymagane.
		os-konczyny	0-1	do 6 znaków	Oś kończyny	Zgodnie ze słownikiem RE – oś kończyny Dozwolone do przekazywania tylko dla świadczeń pierwotnej endoprotezoplastyki stawu kolanowego. Dla wersji oficjalnej wymagane.
4	wszczep-dod-elem-grupa		0-1		Dane dotyczące dodatkowych elementów dla wszczepów	Dla wersji oficjalnej wymagane.
5	wszczep-dod-elem		1-n			
		kod	1	do 6 znaków	Kod dodatkowego elementu wszczepu	Zgodnie ze słownikiem RE - dodatkowe elementy wszczepu
3	endoprotezoplastyka-rewizyjna		0-1		Dane dotyczące zabiegu endoprotezoplastyki rewizyjnej	Dopuszczalne tylko w przypadku endoprotezoplastyki rewizyjnej lub rewizyjnej bez wymiany elementu. Dla wersji oficjalnej wymagane.
		sposob-usuniecia-trzpienia	0-1	do 6 znaków	Sposób usunięcia trzpienia	Zgodnie ze słownikiem RE sposób usuwania trzpienia Dozwolone do przekazywania tylko dla świadczeń rewizyjnej endoprotezoplastyki stawu biodrowego. Dla wersji oficjalnej wymagane.
		uzycie-spacera	0-1	1 znak	Informacja o użyciu spacera	Przyjmuje wartości:

Poziom w hierarchii	Element	Atrybut	Krotność	Format [wart. Dom.]	Opis	Dodatkowe wyjaśnienia, ograniczenia i zależności
						T – tak N – nie Dozwolone do przekazywania tylko dla świadczeń rewizyjnej endoprotezoplastyki stawu biodrowego. Dla wersji oficjalnej wymagane.
4	przyczyna-rewizji		0-n		Dane dotyczące przyczyn wykonania operacji rewizyjnej	Dla wersji oficjalnej wymagane
		przyczyna	1	do 6 znaków	Przyczyna wykonania operacji rewizyjnej	Zgodnie ze słownikiem RE - przyczyn operacji rewizyjnych
		przyczyna-opis	0-1	do 500 znaków	Opis przyczyny wykonania operacji rewizyjnej	Wymagane, gdy przyczyna = I Dla pozostałych przypadków niedozwolone.
4	operacja-pierwotna		0-1		Dane dotyczące operacji pierwotnej dla której jest wykonywana operacja rewizyjna	Dla wersji oficjalnej wymagane
		oper-pierw-data	0-1	data	Data wykonania pierwotnej endoprotezoplastyki operowanego stawu	Niedozwolone do przekazywania, gdy @fl-dane-oper-pierw-data = 4 Dla wersji oficjalnej wymagane, gdy @fl-dane-oper-pierw-data != 4
		fl-dane-oper-pierw-data	0-1	1 znak	Flaga informująca z jaką dokładnością jest podana data pierwotnej endoprotezoplastyki operowanego stawu	Przyjmuje wartości: 1 – dokładna data (dzień, miesiąc rok) 2 – znany miesiąc i rok (dzień przyjmowany jest jako 01) 3 – znany tylko rok (dzień i miesiąc przyjmowany są jako 01) 4 – data nieznana Dla wersji oficjalnej wymagane, gdy przekazano @oper-pierw-data.
5	dane-swd		0z		Dane świadczeniodawcy	Powinno być uzupełniane w przypadku, gdy endoprotezoplastyka pierwotna była wykonywana przez świadczeniodawcę posiadającego umowę z NFZ lub w

Poziom w hierarchii	Element	Atrybut	Krotność	Format [wart. Dom.]	Opis	Dodatkowe wyjaśnienia, ograniczenia i zależności
						przypadku, gdy nie posiadał umowy, ale istniał już obowiązek sprawozdania ankiet dla świadczeniodawcy bez umowy NFZ.
		ow-nfz	0-1	2 cyfry	Kod OW NFZ świadczeniodawcy, który wykonał pierwotną endoprotezoplastykę operowanego stawu	Przyjmuje wartości: 01 ..16 Wymagane w przypadku świadczeń rewizyjnej endoprotezoplastyki stawowej Dla wersji oficjalnej wymagane
		kod-swd	0-1	do 24 znaków	Kod świadczeniodawcy w systemie OW NFZ (wg rejestru CWS), który wykonał pierwotną endoprotezoplastykę operowanego stawu	Wymagane w przypadku świadczeń rewizyjnej endoprotezoplastyki stawowej Dla wersji oficjalnej wymagane
5	dane-inne		0z		Dane świadczeniodawcy, gdy brak z danych z CWS.	Dla wersji oficjalnej wymagane
		oper-pierw-opis-swiadczeniodawcy	0-1	do 1000 znaków	Opis świadczeniodawcy w przypadku braku identyfikatora świadczeniodawcy wg rejestru CWS.	Dla wersji oficjalnej wymagane
4	operacje-rewizyjne		0-1		Dane dotyczące wykonanych w przeszłości operacji rewizyjnych pacjenta	
		liczba-operacji	0-1	liczba(2,0)	Liczba wykonanych operacji rewizyjnych	Liczba >= 0 Rewizje liczone łącznie dla artroplastyki i endoprotezoplastyki Dla wersji oficjalnej wymagane, gdy wskazano przynajmniej jedną datę wykonania operacji rewizyjnej (operacja@data-wykonania).
		fl-dane-liczba-operacji	0-1	1 znak	Flaga informująca z jaką dokładnością jest podana liczba wykonanych operacji rewizyjnych	Przyjmuje wartości: 1 – dokładna liczba 2 – przybliżona liczba

Poziom w hierarchii	Element	Atrybut	Krotność	Format [wart. Dom.]	Opis	Dodatkowe wyjaśnienia, ograniczenia i zależności
						Dla wersji oficjalnej wymagane, gdy przekazano @liczba-operacji.
5	operacja		0-n			Liczba dat wykonanych operacji powinna być nie większa niż liczba operacji.
		data-wykonania	1	data	Data wykonania operacji rewizyjnej	Przekazywane w przypadku znanych dat.
		fl-dane-data-wykonania	1	1 znak	Flaga informująca z jaką dokładnością jest podana data wykonania operacji rewizyjnej	Przyjmuje wartości: 1 – dokładna data (dzień, miesiąc rok) 2 – znany miesiąc i rok (dzień przyjmowany jest jako 01) 3 – znany tylko rok (dzień i miesiąc przyjmowany są jako 01)
4	wszczep-dod-elem-grupa		0-1		Dane dotyczące dodatkowych elementów dla wszczepów	Dozwolone do przekazywania tylko dla świadczeń rewizyjnej endoprotezoplastyki. Niedozwolone do przekazywania dla świadczeń rewizyjnej endoprotezoplastyki bez wymiany elementów. Dla wersji oficjalnej wymagane od momentu wdrożenia specyfikacji w wersji 1.0.1.
5	wszczep-dod-elem		1-n			
		kod	1	do 6 znaków	Kod dodatkowego elementu wszczepu	Zgodnie ze słownikiem RE - dodatkowe elementy wszczepu
4	wszczep-usuniecie-grupa		0-1		Dane dotyczące usuniętych elementów wszczepu	Dla wersji oficjalnej wymagane, jeżeli było to przedmiotem zabiegu.
5	wszczep-usuniecie		1-n			
		nazwa-elementu	1	do 256 znaków	Nazwa elementu	
		rodzaj-elementu	1	do 4 znaków	Rodzaj elementu	Słownik RE - rodzaje elementów endoprotez
3	wszczep-grupa		0-1		Dane dotyczące elementów wszczepu	Niedozwolone do przekazywania, gdy rodzaj operacji to

Poziom w hierarchii	Element	Atrybut	Krotność	Format [wart. Dom.]	Opis	Dodatkowe wyjaśnienia, ograniczenia i zależności
						”B - Rewizyjna bez wymiany elementów”. Dla wersji oficjalnej wymagane, gdy rodzaj operacji to „P-Pierwotna” lub „R-Rewizyjna”.
4	wszczep		1-6			
		kod	1	liczba (10,0)	Kod elementu wg słownika endoprotezoplastyk	Słownik RE - endoprotezy
		numer-ref	1	do 64 znaków	Numer REF (symbol katalogowy) elementu	Na podstawie @kod ze słownika endoprotez
		nazwa-elementu	1	do 256 znaków	Nazwa elementu	Na podstawie @kod ze słownika endoprotez
		nazwa-handlowa	1	do 128 znaków	Nazwa handlowa elementu	Na podstawie @kod ze słownika endoprotez
		producent	1	do 64 znaków	Producent elementu	Na podstawie @kod ze słownika endoprotez
		rodzaj-elementu	1	do 4 znaków	Rodzaj elementu	Słownik RE - rodzaje elementów endoprotez
		sposob-osadzania	1	1 znak	Sposób osadzania elementu	Słownik RE - sposób osadzania
		opis	0-1	do 250 znaków	Opis elementu	
3	powiklania-grupa		0-1		Dane dotyczące powikłań powstałych podczas operacji	Wymagane dla wersji oficjalnej
4	powiklanie		1-n			
		kod	1	do 8 znaków	Kod powikłania	Zgodnie ze słownikiem powikłań
3	procedury-grupa		0-1		Dane dotyczące wykonanych procedur śródoperacyjnych	
4	procedura		1-n			
		kod	1	do 8 znaków	Kod procedury śródoperacyjnej	Zgodnie ze słownikiem RE - procedury śródoperacyjne
3	znieczulenia-grupa		0-1		Dane dotyczące zastosowanego rodzaju znieczulenia	Dla wersji oficjalnej wymagane.
4	znieczulenie		1-n			

Poziom w hierarchii	Element	Atrybut	Krotność	Format [wart. Dom.]	Opis	Dodatkowe wyjaśnienia, ograniczenia i zależności
		kod	1	do 6 znaków	Rodzaj znieczulenia	Zgodnie ze słownikiem RE - rodzaje znieczuleń
2	zakonczenie-zabiegu		0-1		Informacje o zakończeniu zabiegu	Dla wersji oficjalnej wymagane.
3	wypis		0-1		Informacje o dalszych planach i zaleceniach po wypisie obejmujących diagnostykę, leczenie. I rehabilitację.	Dla wersji oficjalnej wymagane.
4	wypis-diagnostyka-obrazowa-grupa		0-1		Wypis diagnostyka obrazowa	Dla wersji oficjalnej wymagane.
5	wypis-diagnostyka-obrazowa		1z			W przypadku gdy jawnie wykazano na ankiecie występowanie informacji o zaplanowanych badaniach diagnostyki obrazowej.
		rodzaj-diag-obrazowa	1	do 6 znaków	Rodzaj diagnostyki obrazowej	Zgodnie ze słownikiem RE – rodzaje diagnostyki obrazowej
		informacje-wypis-diagnostyka-obrazowa	0-1	do 1000 znaków	Opis dalszych planów i zaleceń po wypisie obejmujących diagnostykę obrazową.	Wymagane, gdy rodzaj-diag-obrazowa = I.
5	brak-wypis-diagnostyka-obrazowa		1z			W przypadku gdy jawnie wykazano na ankiecie brak zaplanowanych badań diagnostyki obrazowej.
4	wypis-badanie-kliniczne-grupa		0-1		Wypis badanie kliniczne	Dla wersji oficjalnej wymagane.
5	wypis-badanie-kliniczne		1z			W przypadku gdy jawnie wykazano na ankiecie występowanie informacji o badaniu klinicznym po wypisie.
		informacje-wypis-badanie-kliniczne	1	do 1000 znaków	Informacje o dalszych planach i zaleceniach po wypisie obejmujących badanie kliniczne.	
		fl-wizyta-	1	1 znak	Flaga określająca datę wizyty kontrolnej	Przyjmuje wartości:

Poziom w hierarchii	Element	Atrybut	Krotność	Format [wart. Dom.]	Opis	Dodatkowe wyjaśnienia, ograniczenia i zależności
		kontrolna				1 – wizyta za 6 tygodni 2 – wizyta za 8 tygodni 3 – wizyta za 12 tygodni 4 – niestandardowa data
		data-wizyta-kontrolna	0-1	data	Niestandardowa data wizyty kontrolnej	Wymagane, gdy fl-wizyta-kontrolna = 4 W pozostałych przypadkach niedozwolone.
5	brak-wypis-badanie-kliniczne		1z			W przypadku gdy jawnie wykazano na ankiecie brak informacji o badaniu klinicznym po wypisie.
4	wypis-leczenie-grupa		0-1		Wypis leczenie	Dla wersji oficjalnej wymagane.
5	wypis-leczenie		1z			W przypadku gdy jawnie wykazano na ankiecie występowanie informacji o leczeniu po wypisie.
		informacje-wypis-leczenie	1	do 1000 znaków	Informacje o dalszych planach i zaleceniach po wypisie obejmujących leczenie.	
5	brak-wypis-leczenie		1z			W przypadku gdy jawnie wykazano na ankiecie brak informacji o leczeniu po wypisie.
4	wypis-rehabilitacja		0-1		Wypis rehabilitacja	Dla wersji oficjalnej wymagane.
		fl-wypis-reh	1	1 znak	Czy podano dane dotyczące rehabilitacji po wypisie	Przyjmuje wartości: T – tak N - nie
		informacje-wypis-rehabilitacja	0-1	do 1000 znaków	Informacje o dalszych planach i zaleceniach po wypisie obejmujących rehabilitację.	Opcjonalne, gdy fl-wypis-reh = T W pozostałych przypadkach niedozwolone
3	powiklania-pooperacyjne-grupa		0-1		Dane dotyczące powikłań pooperacyjnych	
4	powiklanie-pooperacyjne		1-n			
		kod	1	do 8 znaków	Kod powikłania	Zgodnie ze słownikiem RE - powikłania pooperacyjne

Poziom w hierarchii	Element	Atrybut	Krotność	Format [wart. Dom.]	Opis	Dodatkowe wyjaśnienia, ograniczenia i zależności
		data-wystapienia	1	data	Data wystąpienia powikłania	
		zastosowane-leczenie	1	do 1000 znaków	Zastosowane leczenie – opis	
3	leki-po-wypisie		0-1		Dane dotyczące zaleceń w stosowaniu leków przez pacjenta po wypisie ze szpitala	
4	leki-brak		1z		W przypadku gdy nie występują żadne leki przyjmowane przez pacjenta	
4	lek		1z 1-n		W przypadku gdy pacjent przyjmował leki	Może wystąpić wiele
		zrodlo	1	liczba (1,0)	Źródło danych dla wprowadzanego leku	Przyjmuje wartości: 1 – Lek nie występujący w słowniku wprowadzany rzez użytkownika na portalu SWD 2 – Lek pochodzący ze słownika PRO (produktów handlowych PRH) 3 – Lek pochodzący ze słownika SPR (leków refundowanych) 9 – Lek pochodzący z innego źródła
		id	0-1	do 24 znaków	Identyfikator leku	Wymagane, gdy zrodlo = 2,3 Dla pozostałych wartości niedozwolone
		gtin	1	od 13 do 14 cyfr	Kod GTIN leku	
		nazwa	1	do 256 znaków	Nazwa stosowanego leku	
		opis	0-1	do 500 znaków	Opis leku	Wymagane, gdy zrodlo = 2,3 Dla pozostałych opcjonalne Np. rodzaj, dawka, opakowanie, podmiot odpowiedzialny itp.
3	wyroby-medyczne-po-wypisie		0-1		Dane dotyczące stosowanych wyrobów medycznych przez pacjenta po wypisie ze szpitala	
4	wyroby-		1z		W przypadku gdy nie występują żadne	

Poziom w hierarchii	Element	Atrybut	Krotność	Format [wart. Dom.]	Opis	Dodatkowe wyjaśnienia, ograniczenia i zależności
	medyczne-brak				stosowane wyroby medyczne przez pacjenta	
4	wyrob		1z 1-n		W przypadku gdy pacjent stosował wyrób medyczny	Może wystąpić wiele
		zrodlo	1	liczba (1,0)	Źródło danych dla wprowadzanego wyrobu medycznego	Przyjmuje wartości: 1 – Wyrób medyczny nie występujący w słowniku wprowadzany przez użytkownika na portalu SWD 2 – Wyrób medyczny pochodzący ze słownika SLORT (słownik refundowanych wyrobów medycznych) 9 – Wyrób medyczny pochodzący z innego źródła
		kod-wyrobu	0-1	do 16 znaków	Kod NFZ wyrobu medycznego	Wymagane, gdy zrodlo = 2 Dla pozostałych wartości niedozwolone
		nazwa	1	do 256 znaków	Nazwa stosowanego wyrobu medycznego	
		opis	0-1	do 500 znaków	Opis wyrobu medycznego	Niedozwolone, gdy zrodlo = 2 Dla pozostałych opcjonalne Np. model, producent, typ, strona itp.
3	badanie-sekcyjne		0-1		Dane badania sekcyjnego	Dla wersji oficjalnej wymagane.
4	badanie-sekcyjne-brak		1z		Nie wykonano badania sekcyjnego	
4	badanie-sekcyjne-dane		1z		Dane wynikające z przeprowadzonego badania sekcyjnego	Dotyczy tylko przypadków, gdy sekcję wykonał ten sam świadczeniodawca, który wykonywał operacje. W przypadku gdy badanie sekcyjne nie wykonał ten sam świadczeniodawcy, który rejestruje ankietę element niedozwolony. Dla wersji roboczej atrybuty badanie-sekcyjne-typ-personelu, badanie-sekcyjne-typ-identyfikatora, badanie-sekcyjne-identyfikator powinny się pojawić razem lub w ogóle.
		wynik	0-1	do 1000 znaków	Wynik badania sekcyjnego wszczepionej	Dla wersji oficjalnej wymagane

Poziom w hierarchii	Element	Atrybut	Krotność	Format [wart. Dom.]	Opis	Dodatkowe wyjaśnienia, ograniczenia i zależności
					endoprotezy	
		badanie-sekcyjne-typ-personelu	0-1	do 2 znaków	Typ osoby personelu pracownika medycznego, który dokonał badania sekcyjne	Przyjmuje wartości: L – lekarz Dla wersji oficjalnej wymagane
		badanie-sekcyjne-typ-identyfikatora	0-1	1 znak	Typ identyfikatora pracownika medycznego, który dokonał badania sekcyjne	Przyjmuje wartości: N – NPWZ Dla wersji oficjalnej wymagane
		badanie-sekcyjne-identyfikator	0-1	do 32 znaków	Identyfikator pracownika medycznego, który dokonał badania sekcyjne	Dla wersji oficjalnej wymagane
5	miejsca-wyk-bad-sekcyjnego		0-1		Miejsca wykonania badania sekcyjnego	Dla wersji oficjalnej wymagane.
		kod-res-7	0-1	do 8 znaków	Cześć 7 kodu resortowego miejsca	
		kod-res-8	0-1	do 8 znaków	Cześć 8 kodu resortowego miejsca	
		kod-res-8-nazwa	0-1	do 255 znaków	Nazwa miejsca dla części 8 kodu resortowego	
		opis	0-1	do 1000 znaków	Opis miejsca skąd został przekazany	
6	dane-z-rejestru-cws		0-1		Dane z rejestru CWS, jeśli występują	W przypadku gdy badanie sekcyjne wykonał ten sam świadczeniodawca, który rejestrował ankietę, element wymagany.
		ow-nfz	0-1	2 cyfry	Kod OW NFZ świadczeniodawcy	Przyjmuje wartości: 01 ..16 Dane muszę być zgodne z świadczeniodawcą rejestrującym ankietę. Dla wersji oficjalnej wymagane
		kod-swd	0-1	do 24 znaków	Kod świadczeniodawcy w systemie OW NFZ	Dane muszę być zgodne z świadczeniodawcą

Poziom w hierarchii	Element	Atrybut	Krotność	Format [wart. Dom.]	Opis	Dodatkowe wyjaśnienia, ograniczenia i zależności
						rejestrującym ankietę. Dla wersji oficjalnej wymagane
		kod-miejsca-udzielenia-swiadczenia	0-1	liczba (12,0)	Kod techniczny miejsca udzielania świadczeń	
2	efekty-kliniczne		0-1		Dane dotyczące efektów klinicznych dla danego stawu przed wykonaniem zabiegu	Niedozwolone do przekazywania, gdy wykazano staw inny niż kolanowy lub biodrowy. Dla wersji oficjalnej wymagane.
3	efekty-kolano		1z		Dane dotyczące efektów klinicznych dla stawu kolanowego	Wymagane i dopuszczalne dla stawu kolanowego
4	brak		1z		Brak danych	
		powod	1	1 znak	Powód braku danych	Przyjmuje wartości: 1 - W przypadku gdy przyjęto pacjenta do szpitala w trybie nagłym. 2 – W przypadku braku kontaktu logicznego z pacjentem
4	dane		1z		Podano dane	
5	bol		0-1		Dane dotyczące efektów cechy: ból	Dla wersji oficjalnej wymagane
		kod	0-1	do 2 znaków	Kod danej cechy	Przyjmuje wartości: 1 – Brak (50 punktów) 2 – Niewielki sporadycznie (45 punktów) 3 – Tylko po schodach (40 punktów) 4 – Chodzenie i schody (30 punktów) 5 – Średni sporadycznie (20 punktów) 6 – Ciągły (10 punktów) 7 – Silny(0 punktów) Dla wersji oficjalnej wymagane

Poziom w hierarchii	Element	Atrybut	Krotność	Format [wart. Dom.]	Opis	Dodatkowe wyjaśnienia, ograniczenia i zależności
		uwagi	0-1	do 500 znaków	Uwagi dla danej cechy	
5	zakres-ruchu		0-1		Dane dotyczące efektów cechy: zakres ruchu	Dla wersji oficjalnej wymagane
		punkty	0-1	liczba(2,0)	Liczba punktów	Jednostka to punkty. Informacyjnie: 5° to 1 punkt. Wartość od 0 do 25. Dla wersji oficjalnej wymagane
		uwagi	0-1	do 500 znaków	Uwagi dla danej cechy	
5	stabilnosc		0-1		Dane dotyczące efektów cechy: stabilność	Dla wersji oficjalnej wymagane
		kod-ap	0-1	do 2 znaków	Kod cechy stabilność A/P	Przyjmuje wartości: 1 – < 5 mm (10 punktów) 2 – 5 - 10 mm (5 punktów) 3 – 10 mm (0 punktów)
		kod-ml	0-1	do 2 znaków	Kod cechy stabilność M/L	Przyjmuje wartości: 1 – < 5° (15 punktów) 2 – 6° - 9° (10 punktów) 3 – 10° - 14° (5 punktów) 4 – 15° (0 punktów)
		uwagi	0-1	do 500 znaków	Uwagi dla danej cechy	
5	przykurcz		0-1		Dane dotyczące efektów cechy: przykurcz zgięciowy	Dla wersji oficjalnej wymagane
		kod	0-1	do 2 znaków	Kod danej cechy	Przyjmuje wartości: 1 – Brak (0 punktów) 2 – 5° - 9° (-2 punktów) 3 – 10° - 15° (-5 punktów) 4 – 16° - 20° (-10 punktów) 5 – > 20° (-15 punktów) Dla wersji oficjalnej wymagane
		uwagi	0-1	do 500 znaków	Uwagi dla danej cechy	
5	deficyt		0-1		Dane dotyczące efektów cechy: deficyt	Dla wersji oficjalnej wymagane

Poziom w hierarchii	Element	Atrybut	Krotność	Format [wart. Dom.]	Opis	Dodatkowe wyjaśnienia, ograniczenia i zależności
					czynnego wyprostu	
		kod	0-1	do 2 znaków	Kod danej cechy	Przyjmuje wartości: 1 – Brak (0 punktów) 2 – < 10° (-5 punktów) 3 – 10° - 20° (-10 punktów) 4 – > 20° (-15 punktów) Dla wersji oficjalnej wymagane
		uwagi	0-1	do 500 znaków	Uwagi dla danej cechy	
5	koslawosc		0-1		Dane dotyczące efektów cechy: osiowanie/koślawość	Dla wersji oficjalnej wymagane
		kod	0-1	do 2 znaków	Kod danej cechy	Przyjmuje wartości: 1 – 0° (-3 punkty) 2 – 1° (-6 punkty) 3 – 2° (-9 punkty) 4 – 3° (-12 punkty) 5 – 4° (-3 punkty) 6 – 5° - 10° (0 punktów) 7 – 11° (-3 punkty) 8 – 12° (-6 punkty) 9 – 13° (-9 punkty) 10 – 14° (-12 punkty) 11 – 15° (-15 punkty) 12 – Inny (-20 punktów)
		uwagi	0-1	do 500 znaków	Uwagi dla danej cechy	
5	chodzenie		0-1		Dane dotyczące efektów cechy: chodzenie	
		kod	0-1	do 2 znaków	Kod danej cechy	Przyjmuje wartości: 1 – Nieograniczone (50 punktów) 2 – > 1000 m (40 punktów) 3 – 500 – 1000 m (30 punktów) 4 – < 500 m (20 punktów) 5 – Po domu (10 punktów) 6 – Niemożliwe (0 punktów)

Poziom w hierarchii	Element	Atrybut	Krotność	Format [wart. Dom.]	Opis	Dodatkowe wyjaśnienia, ograniczenia i zależności
						Dla wersji oficjalnej wymagane
		uwagi	0-1	do 500 znaków	Uwagi dla danej cechy	
5	chodzenie-schody		0-1		Dane dotyczące efektów cechy: chodzenie po schodach	Dla wersji oficjalnej wymagane
		kod	0-1	do 2 znaków	Kod danej cechy	Przyjmuje wartości: 1 – Prawidłowe góra/dół (50 punktów) 2 – Prawidłowe góra/poręcz dół (40 punktów) 3 – Poręcz góra/dół (30 punktów) 4 – Poręcz góra/niemożliwe dół (15 punktów) 5 – Niemożliwe góra/dół (0 punktów) Dla wersji oficjalnej wymagane
		uwagi	0-1	do 500 znaków	Uwagi dla danej cechy	
5	pomoce-grupa		0-1		Dane dotyczące efektów cechy: pomoce	Dla wersji oficjalnej wymagane
6	pomoce		0-n		Dane dotyczące efektów cechy: pomoce	Element może nie wystąpić. Występujące wartości nie mogą się powielać.
		kod	1	do 2 znaków	Kod danej cechy	Przyjmuje wartości: 0 – Brak (0 punktów) 1 – Laska (-5 punktów) 2 – Dwie laski (-10 punktów) 3 – Kule/Balkonik (-20 punktów)
		uwagi	0-1	do 500 znaków	Uwagi dla danej cechy	
5	klasyfikacja		0-1		Dane dotyczące efektów cechy: klasyfikacja	Dla wersji oficjalnej wymagane
		kod	0-1	do 2 znaków	Kod danej cechy	Przyjmuje wartości: A – Kategoria A B – Kategoria B C – Kategoria C Dla wersji oficjalnej wymagane
		uwagi	0-1	do 500 znaków	Uwagi dla danej cechy	

Poziom w hierarchii	Element	Atrybut	Krotność	Format [wart. Dom.]	Opis	Dodatkowe wyjaśnienia, ograniczenia i zależności
5	suma-punkty		0-1		Dane dotyczące podsumowania punktów z poszczególnych sekcji	Dla wersji oficjalnej wymagane
		suma-stabilnosc	0-1	liczba(3,0)	Suma punktów dla stabilności	Suma punktów z elementu: stabilność Liczba >= 0 Dla wersji oficjalnej wymagane
		suma-minusow	0-1	liczba(3,0)	Suma punktów minusowych	Suma punktów z elementów: przykurcz, deficyt, koślawość Liczba <= 0 Dla wersji oficjalnej wymagane
		knee-score	0-1	liczba(3,0)	Wynik Knee Score	Suma punktów: ból, zakres ruchu, stabilność, przykurcz, deficyt, koślawość Liczba >= 0 Dla wersji oficjalnej wymagane
		suma-chodzenie	0-1	liczba(3,0)	Suma punktów dla chodzenia	Suma punktów z elementów: chodzenie, chodzenie-schody Liczba >= 0 Dla wersji oficjalnej wymagane
		suma-pomoce	0-1	liczba(3,0)	Pomoce suma	Suma punktów z elementu: pomoce Liczba <= 0 Dla wersji oficjalnej wymagane
		suma-funkcjonalna	0-1	liczba(3,0)	Suma funkcjonalna	Suma wszystkiego = suma chodzenia + suma pomocy Liczba dodatnia jak i ujemna. Liczba >= 0 Dla wersji oficjalnej wymagane
3	efekty-biodro		1z		Dane dotyczące efektów klinicznych dla stawu biodrowego	Wymagane dla stawu biodrowego
4	brak		1z		Brak danych	

Poziom w hierarchii	Element	Atrybut	Krotność	Format [wart. Dom.]	Opis	Dodatkowe wyjaśnienia, ograniczenia i zależności
		powod	1	1 znak	Powód braku danych	Przyjmuje wartości: 1 - W przypadku gdy przyjęto pacjenta do szpitala w trybie nagłym. 2 – W przypadku braku kontaktu logicznego z pacjentem
4	dane		1z		Podano dane	
5	pytanie-1		0-1			Treść pytania: „Jak określił (-a) by Pan(-i) występujący zazwyczaj ból biodra?” Dla wersji oficjalnej wymagane
		kod	1	1 znak	Kod danego pytania	Przyjmuje wartości: 1 – Brak bólu 2 – Bardzo lekki 3 – Lekki 4 – Umiarkowany 5 – Silny
5	pytanie-2		0-1			Treść pytania: „Czy miał(-a) Pan(-i) trudności z myciem i wycieraniem (całego ciała) ze względu na staw biodrowy?” Dla wersji oficjalnej wymagane
		kod	1	do 2 znaków	Kod danego pytania	Przyjmuje wartości: 1 – Nie miałem (-łam) żadnych trudności 2 – Bardzo niewielkie trudności 3 – Umiarkowane trudności 4 – Bardzo poważne trudności 5 – Było to zupełnie niemożliwe
5	pytanie-3		0-1			Treść pytania: „Czy miał(-a) Pan(-i) trudności z wsiadaniem i wysiadaniem z samochodu lub innych środków transportu publicznego ze względu na staw biodrowy? (w odniesieniu do środków transportu, z których pacjent korzysta)” Dla wersji oficjalnej wymagane

Poziom w hierarchii	Element	Atrybut	Krotność	Format [wart. Dom.]	Opis	Dodatkowe wyjaśnienia, ograniczenia i zależności
		kod	1	do 2 znaków	Kod danego pytania	Przyjmuje wartości: 1 – Nie miałem (-łam) żadnych trudności 2 – Bardzo niewielkie trudności 3 – Umiarkowane trudności 4 – Bardzo poważne trudności 5 – Było to zupełnie niemożliwe
5	pytanie-4		0-1			Treść pytania: „Czy był(-a) Pan(-i) w stanie samodzielnie założyć skarpety, rajstopy, pończochy?” Dla wersji oficjalnej wymagane
		kod	1	do 2 znaków	Kod danego pytania	Przyjmuje wartości: 1 – Tak, z łatwością 2 – Z niewielkimi trudnościami 3 – Z umiarkowanymi trudnościami 4 – Z bardzo poważnymi trudnościami 5 – Nie, było to niemożliwe
5	pytanie-5		0-1			Treść pytania: „Czy był(-a) Pan(-i) w stanie samodzielnie robić zakupy?” Dla wersji oficjalnej wymagane
		kod	1	do 2 znaków	Kod danego pytania	Przyjmuje wartości: 1 – Tak, z łatwością 2 – Z niewielkimi trudnościami 3 – Z umiarkowanymi trudnościami 4 – Z bardzo poważnymi trudnościami 5 – Nie, było to niemożliwe
5	pytanie-6		0-1			Treść pytania: „Jak długo był Pan(-i) w stanie chodzić zanim ból w stawie biodrowym stawał się silny? (z laską lub bez)” Dla wersji oficjalnej wymagane
		kod	1	do 2 znaków	Kod danego pytania	Przyjmuje wartości: 1 – Brak bólu/ponad 30 min 2 – Od 16 do 30 min 3 – Od 5 do 15 min

Poziom w hierarchii	Element	Atrybut	Krotność	Format [wart. Dom.]	Opis	Dodatkowe wyjaśnienia, ograniczenia i zależności
						4 – Tylko w domu 5 – Było to zupełnie niemożliwe - bardzo silny ból przy chodzeniu
5	pytanie-7		0-1			Treść pytania: „Czy był(-a) Pan(-i) w stanie wejść po schodach na piętro?” Dla wersji oficjalnej wymagane
		kod	1	do 2 znaków	Kod danego pytania	Przyjmuje wartości: 1 – Tak, z łatwością 2 – Z niewielkimi trudnościami 3 – Z umiarkowanymi trudnościami 4 – Z bardzo poważnymi trudnościami 5 – Nie, było to niemożliwe
5	pytanie-8		0-1			Treść pytania: „W jakim stopniu bolesne było wstawanie od stołu po posiłku ze względu na staw biodrowy?” Dla wersji oficjalnej wymagane
		kod	1	do 2 znaków	Kod danego pytania	Przyjmuje wartości: 1 – Zupełny brak bólu 2 – Niewielki ból 3 – Umiarkowany ból 4 – Bardzo silny ból 5 – Nieznośny ból
5	pytanie-9		0-1			Treść pytania: „Czy kulał(-a) Pan(-i) podczas chodzenia ze względu na staw biodrowy?” Dla wersji oficjalnej wymagane
		kod	1	do 2 znaków	Kod danego pytania	Przyjmuje wartości: 1 – Rzadko/Nigdy 2 – Czasami lub na początku 3 – Często, nie tylko na początku 4 – Przez większość czasu 5 – Zawsze

Poziom w hierarchii	Element	Atrybut	Krotność	Format [wart. Dom.]	Opis	Dodatkowe wyjaśnienia, ograniczenia i zależności
5	pytanie-10		0-1			Treść pytania: „Czy odczuwał(-a) Pan(-i) nagły, ostry ból - przeszywający, kłucie lub "rwanie" - chorego biodra?” Dla wersji oficjalnej wymagane
		kod	1	do 2 znaków	Kod danego pytania	Przyjmuje wartości: 1 – Nigdy 2 – Tylko przez 1 lub 2 dni 3 – W niektóre dni 4 – W większość dni 5 – Codziennie
5	pytanie-11		0-1			Treść pytania: „W jakim stopniu ból w stawie biodrowym utrudniał Panu(-i) codzienne czynności (w tym prace domowe)?” Dla wersji oficjalnej wymagane
		kod	1	do 2 znaków	Kod danego pytania	Przyjmuje wartości: 1 – Zupełnie nie utrudniał 2 – Nieco utrudniał 3 – Umiarkowanie utrudniał 4 – Bardzo utrudniał 5 – Zupełnie uniemożliwiał
5	pytanie-12		0-1			Treść pytania: „Czy ból w stawie biodrowym sprawiał Panu(-i) trudności w nocy, podczas leżenia w łóżku?” Dla wersji oficjalnej wymagane
		kod	1	do 2 znaków	Kod danego pytania	Przyjmuje wartości: 1 – Nigdy 2 – Tylko przez 1 lub 2 noce 3 – W niektóre noce 4 – W większość nocy 5 – Co noc
1	ankieta-		1z		Dane dotyczące ankiety uproszczonej	

Poziom w hierarchii	Element	Atrybut	Krotność	Format [wart. Dom.]	Opis	Dodatkowe wyjaśnienia, ograniczenia i zależności
	uproszczona	nr-ankiety-nfz	0-1	do 12 znaków	Nr ankiety nadany w systemie NFZ	Wymagane, gdy ankieta została już raz zarejestrowana w systemie. Liczba > 0
		nr-wersji-ankiety	0-1	liczba (12,0)	Ostatni nr wersji danych ankiety istniejący w systemie CBE	Wymagane, gdy ankieta została już raz zarejestrowana w systemie. Powinien to być ostatni nr wersji danych istniejących w systemie RE. W przypadku przekazywania wersji roboczych nr ten się nie zwiększa, a każda zmiana jest wyróżniona w komunikacie odpowiedzi cbe-put-document-response w atrybucie komunikat/ok/ankieta/@nr-wersji-ankiety
		finansowanie	1	1 znak	Rodzaj finansowania zabiegu z ankiety	Przyjmuje wartości: P – środki prywatne N – środki NFZ
		rodzaj-ankiety	1	1 znak	Rodzaj przesyłanej ankiety	Przyjmuje wartości: N – Ankieta uproszczona – niewykonanie zabiegu B – Ankieta uproszczona – badanie/kontrola/porada
		nr-pow-ankiety	0-1	do 12 znaków	Nr powiązanej ankiety nadany w systemie NFZ	Wymagane, gdy ankieta-uproszczona@rodzaj-ankiety=B.
2	rejestracja		0-3		Dane personelu wprowadzającego dane ankiety	Dla wersji oficjalnej wymagane
		rejestracja-typ-identyfikatora	1	1 znak	Typ identyfikatora pracownika, który wprowadził dane do rejestru	Przyjmuje wartości: N – NPWZ P - PESEL I – IMIE I NAZWISKO
		rejestracja-typ-personelu	0-1	do 2 znaków	Typ osoby personelu pracownika, który wprowadził dane do rejestru	Przyjmuje wartości: L – lekarz FE – felczer FI – fizjoterapeuta PI – pielęgniarka PO – położna Wymagane, gdy rejestracja-typ-identyfikatora = N Dla innych wartości atrybutu rejestracja-typ-identyfikatora niedozwolone do przekazywania.

Poziom w hierarchii	Element	Atrybut	Krotność	Format [wart. Dom.]	Opis	Dodatkowe wyjaśnienia, ograniczenia i zależności
		rejestracja-identyfikator	1	do 73 znaków	Identyfikator pracownika, który wprowadził dane do rejestru	Identyfikator pracjenta jest to: 1. Dla: rejestracja-typ-identyfikatora = N jest to NPWZ pracownika medycznego adekwatny dla wybranego: rejestracja-typ-personelu. 2. Dla rejestracja-typ-identyfikatora = P jest to numer PESEL pracownika. 3. Dla rejestracja-typ-identyfikatora = I jest to imię i nazwisko pracownika
2	swd		1		Dane świadczeniodawcy (usługodawcy wprowadzającego dane do systemu)	
		ow-nfz	1	2 cyfry	Kod OW NFZ świadczeniodawcy, który wprowadził dane do systemu	Przyjmuje wartości: 01 ..16
		kod-swd	1	do 24 znaków	Kod świadczeniodawcy w systemie OW NFZ, który wprowadził dane do systemu	
2	pacjent		1		Dane pacjenta (świadczeniobiorcy)	Wymagane zawsze. Dla ankiety uproszczonej badanie/kontrola/porada (ankieta-uproszczona@rodzaj-ankiety = B) musi być przekazany te sam identyfikator pacjenta (typ-osoby, typ-id-osoby, id-osoby) oraz datę urodzenia, co na powiązanej ankiecie.
		typ-osoby	1	1 znak	Typ osoby	Przyjmuje wartości: P – Pacjent O – Rodzic albo opiekun prawny
		typ-id-osoby	1	do 2 znaków	Typ identyfikatora osoby	Przyjmuje wartości: P – PESEL R – Personal Identyfication Number (dla pacjentów uprawnionych do świadczeń na podstawie przepisów o koordynacji) D – seria i numer dowodu osobistego (w przypadku, gdy osoba nie ma nadanego numeru PESEL lub osobistego numeru Identyfikacyjnego) T – seria i numer paszportu (w przypadku, gdy osoba nie

Poziom w hierarchii	Element	Atrybut	Krotność	Format [wart. Dom.]	Opis	Dodatkowe wyjaśnienia, ograniczenia i zależności
						ma nadanego numeru PESEL lub osobistego numeru Identyfikacyjnego) I – nazwa, seria i numer innego dokumentu stwierdzającego tożsamość (w przypadku, gdy osoba nie ma nadanego numeru PESEL lub osobistego numeru identyfikacyjnego) NW – Numer nadany według formatu: XXXXX-RRRR-NW (dzieci do 6. M-ca życia) NN – Numer nadany według formatu: XXXXX-RRRR-NN
		id-osoby	1	do 30 znaków	Identyfikator osoby	Identyfikator osoby w zależności od typu identyfikatora osoby
		obywatelstwo	0-1	2 znaki [PL]	Kod państwa	Według normy PN-ISO 3166-1 alfa 2
		imie	1	do 32 znaków	Imię/imiona osoby	
		nazwisko	1	do 40 znaków	Nazwisko/nazwiska osoby	
		data-urodzenia	0-1	data	Data urodzenia osoby	Wymagane, gdy pacjent@typ-id-osoby != P Niedopuszczalne w pozostałych przypadkach.
		plec	0-1	1 znak	Płeć osoby	Wymagane, gdy pacjent@typ-id-osoby != P. Niedopuszczalne w pozostałych przypadkach. Zgodnie z normą ISO 5218
		wiek	1	liczba (3,0)	Wiek świadczeniobiorcy wyrażony w latach	Wiek świadczeniobiorcy na datę niewykonania zabiegu/datę porady/datę kontroli/datę badania Liczba z zakresu: 0 – 120
		numer-tel	0-1	od 8 do 16 znaków	Numer telefonu osoby	Wymagane, gdy nie przekazano email
		email	0-1	od 8 do 254 znaków	Adres email osoby	Wymagane, gdy nie przekazano numeru telefonu.
3	pacjent-zgon		0-1		Informacje o zgonie	Wymagane dla ankiety dotyczącej niewykonania zabiegu (rodzaj-ankiety=”N”).

Poziom w hierarchii	Element	Atrybut	Krotność	Format [wart. Dom.]	Opis	Dodatkowe wyjaśnienia, ograniczenia i zależności
						Niedopuszczalne dla ankiety dotyczącej badania/porady/kontroli (rodzaj-ankiety="B")
4	pacjent-zgon-jest		1z		Szczegóły danych zgonu	
		data-zgonu	1	data	Data zgonu pacjenta	
		przyczyna-zgonu	1	do 8 znaków	Kod ICD10 przyczyny zgonu pacjenta	.
4	pacjent-zgon-brak		1z		Brak informacji o zgonie.	
3	pacjent-adres		1		Adres miejsca zamieszkania świadczeniobiorcy	
4	pacjent-adres-dane-gus		1z		Dane z dokładnością do słownika publikowanego przez GUS	
		kod-teryt	1	do 8 znaków	Kod terytorialny miejsca zamieszkania świadczeniobiorcy	Wartości zgodne z słownikiem GUS – Podział terytorialny. Wymagany dokładny adres.
4	pacjent-adres-dane-kraj		1z		Dane z dokładnością do kraju	
		kod-kraju	1	do 2 znaków [PL]	Kod kraju	Według normy PN-ISO 3166-1 alfa 2
4	pacjent-adres-dane-brak-danych		1z		Brak danych	
2	pacjent-dane-medyczne		1		Jednostkowe dane medyczne pacjenta	
		waga	1	liczba (5,2)	Waga świadczeniobiorcy	Liczba z zakresu: 1,00 – 250,00. Jednostka kilogramy
		wzrost	1	liczba(3,0)	Wzrost świadczeniodawcy	Liczba z zakresu 1- 300. Jednostka centymetry.
		bmi	1	liczba(3,1)	Współczynnik BMI	Liczba z zakresu 10,00-70,00
2	niewykonanie-zabiegu		1z		Dane dotyczące niewykonania zabiegu	Wymagane, gdy ankieta-uproszczona@rodzaj-ankiety=N
		data-	0-1	data	Data niewykonania zabiegu	Dla wersji oficjalnej wymagane

Poziom w hierarchii	Element	Atrybut	Krotność	Format [wart. Dom.]	Opis	Dodatkowe wyjaśnienia, ograniczenia i zależności
		niewykonania-zabiegu				
		przyczyna-niewykonania-zabiegu	0-1	do 1000 znaków	Przyczyna niewykonania zabiegu	Dla wersji oficjalnej wymagane
3	skierowanie		0-1		Dane dotyczące skierowania pacjenta na zabieg	Dla wersji oficjalnej wymagane Dla wersji roboczej Atrybuty typ-personelu, typ-identyfikatora, identyfikator muszą wystąpić razem albo w ogóle.
		kod-icd10	0-1	do 8 znaków	Kod rozpoznania ICD10	Dla wersji roboczej opcjonalne.
		data-wystawienia	0-1	data	Data wystawienia skierowania	Dla wersji oficjalnej wymagane
		typ-personelu	0-1	do 2 znaków	Typ osoby personelu pracownika medycznego, który wystawił skierowanie	Przyjmuje wartości: L – lekarz Dla wersji oficjalnej wymagane
		typ-identyfikatora	0-1	1 znak	Typ identyfikatora pracownika medycznego, który wystawił skierowanie	Przyjmuje wartości: N – NPWZ Dla wersji oficjalnej wymagane
		identyfikator	0-1	do 32 znaków	Identyfikator pracownika medycznego, który wystawił skierowanie	Powinny być 7 cyfr dla lekarza Dla wersji oficjalnej wymagane
4	uzasadnienie		0z		Dane uzasadnienia	W przypadku gdy jawnie wykazano na ankiecie uzasadnienie skierowania Dla wersji oficjalnej wymagane
		uzasadnienie	1	do 1000 znaków	Uzasadnienie skierowania	
4	brak-uzasadnienia		0z		Brak uzasadnienia	W przypadku gdy jawnie wykazano na ankiecie brak uzasadnienia na skierowaniu.

Poziom w hierarchii	Element	Atrybut	Krotność	Format [wart. Dom.]	Opis	Dodatkowe wyjaśnienia, ograniczenia i zależności
						Dla wersji oficjalnej wymagane
3	zabieg		0-1		Dane o niewykonanym planowanym zabiegu	Dla wersji oficjalnej wymagane
		staw	0-1	do 8 znaków	Kod operowanego stawu	Zgodnie ze słownikiem RE - rodzaje stawów Dla wersji oficjalnej wymagane
		rodzaj-operacji	0-1	1 znak	Rodzaj wykonanej operacji	Zgodnie ze słownikiem RE - rodzaje operacji Dla wersji oficjalnej wymagane
2	diagnostyka		1z		Dane dotyczące przeprowadzonego badania/porady/kontroli pacjenta	Wymagane, gdy ankieta-uproszczona@rodzaj-ankiety=B
		data-wykonania	0-1	data	Data wykonania badania/porady/kontroli	Dla wersji oficjalnej wymagane
		opis	0-1	do 1000 znaków	Opis przeprowadzonego badania/porady/kontroli	Dla wersji oficjalnej wymagane
		wynik	0-1	do 1000 znaków	Wynik przeprowadzonego badania/porady/kontroli	Dla wersji oficjalnej wymagane
3	typ-diagnostyki		0-3		Wskazanie czy wykonano badanie, udzielono porady, wykonano kontrolę	Wartości musza być unikalne Dla wersji oficjalnej wymagane
		typ	1		Typ diagnostyki	Przyjmuje wartości: B – badanie P – porada K – kontrola
1	ankieta-usun		1z		Usunięcie wersji roboczej ankiety	
		nr-ankiety-nfz	1	do 12 znaków	Nr ankiety nadany w systemie NFZ	
		nr-wersji-ankiety	1	liczba (12,0)	Ostatni nr wersji danych ankiety istniejący w systemie RE	Powinien to być ostatni nr wersji danych istniejących w systemie RE. Każda zmiana jest wyróżniona w komunikacie odpowiedzi cbe-put-document-response w atrybucie komunikat/ok/ankieta/@nr-wersji-ankiety

Poziom w hierarchii	Element	Atrybut	Krotność	Format [wart. Dom.]	Opis	Dodatkowe wyjaśnienia, ograniczenia i zależności
		ow-nfz	1	2 cyfry	Kod OW NFZ świadczeniodawcy, który wykonał zabieg endoprotezoplastyki	Przyjmuje wartości: 01 ..16
		kod-swd	1	do 24 znaków	Kod świadczeniodawcy w systemie OW NFZ, który wykonał zabieg endoprotezoplastyki	
1	Signature		0-1		Element zawierający unikalny podpis komunikatu odpowiedzi	

Opis dokumentów xml z zawartością słowników RE zwracanych przez usługę getSlownikXml

Typ komunikatu	*Kod słownika*	*Nazwa słownika*	*Wersja komunikatu*
Endoprotezy	ENDO	Słownik endoprotez	2.0
Procedury	PROCEDURY	Słownik procedur	2.0
Stale	STALE	Słownik stałych	2.0
Komorki	KOMORKI	Słownik komórek	2.0
Stawy	STAWY	Słownik stawów	2.0
Powiklania	POWIK	Słownik powikłań	2.0
Dostawcy	DOSTAWCY	Słownik dostawców	2.0
NazwyHandlowe	HANDL	Słownik nazw handlowych	2.0

Komunikat XML - część stała

Poziom w hierarchii	Element	Atrybut	Krotność	Format [wart. dom.]	Opis	Dodatkowe wyjaśnienia, ograniczenia i zależności
0	komunikat		1		Główny element komunikatu	
		typ	1	do 30 znaków	Typ komunikatu	Przyjmuje wartość „CBE-WS-SLOWNIK”
		kod-slownika	1	do 10 znaków	Kod słownika RE	
		nazwa-slownika	1	do 50 znaków	Nazwa słownika RE	
		wersja-slownika	1	do 5 znaków	Wersja słownika RE	
		data-gen	1	data + czas	Data i czas wygenerowania komunikatu	
		nr-gen	1	liczba (10,0)	Nr generowania komunikatu	

Komunikat XML - część zmienna

a) słownik endoprotez

Poziom w hierarchii	Element	Atrybut	Krotność	Format [wart. dom.]	Opis	Dodatkowe wyjaśnienia, ograniczenia i zależności
1	endoproteza		0-n		Dane słownika	
		kod-elementu	1	do 7 znaków	Kod elementu endoprotezy	Przyjmuje np. wartość „B0000001”
		rodzaj-elementu	1	do 4 znaków	Kod rodzaju elementu	
		nazwa-rodzaju-elementu	1	do 128 znaków	Nazwa rodzaju elementu	
		nazwa-elementu	0-1	do 256 znaków	Nazwa elementu	
		kod-nazwy-handlowej	1	liczba (10,0)	Kod nazwy handlowej	
		nazwa-handlowa	1	do 128 znaków	Nazwa handlowa	
		sl-status	1	1 znak	Znacznik aktualności	Przyjmuje wartości: 1 – aktualny 0 – nieaktualny
		data-od	1	data	Data początku obowiązywania pozycji	
		data-do	0-1	data	Data końca obowiązywania pozycji	Brak wartości oznacza nieograniczoną datę obowiązywania do
		data-rej-poz-slow	1	data + czas	Data rejestracji pozycji słownika	
		data-mod-poz-slow	1	data + czas	Data ostatniej modyfikacji pozycji słownika	
		fl-elem-specj	1	1 znak	Flaga elementu specjalnego	Przyjmuje wartości: T – tak N – nie
		producent	1	do 128 znaków	Producent endoprotezy	
		numer-ref	1	do 64 znaków	Numer REF	

		status-uzupelnienia	1	1 znak	Status uzupełnienia	Przyjmuje wartości: T – tak N – nie
		staw	1	do 30 znaków	Kod stawu operowanego	
		opis	0-1	do 250 znaków	Opis	

b) słownik procedur

Poziom w hierarchii	**Element**	**Atrybut**	**Krotność**	**Format [wart. dom.]**	**Opis**	**Dodatkowe wyjaśnienia, ograniczenia i zależności**
1	procedura		0-n		Dane słownika	
		kod	1	do 8 znaków	Kod procedury	
		nazwa	1	do 64 znaków	Nazwa procedury	
		sl-status	1	1 znak	Znacznik aktualności	Przyjmuje wartości: 1 – aktualny 0 – nieaktualny
		data-od	1	data	Data początku obowiązywania pozycji	
		data-do	1	data	Data końca obowiązywania pozycji	

c) słownik stałych

Poziom w hierarchii	**Element**	**Atrybut**	**Krotność**	**Format [wart. dom.]**	**Opis**	**Dodatkowe wyjaśnienia, ograniczenia i zależności**
1	stala		0-n		Dane słownika	
		slownik	1	do 16 znaków	Kod słownika stałych	
		kod	1	do 6 znaków	Kod pozycji słownika	
		nazwa	1	do 128 znaków	Nazwa pozycji słownika	
		status-akt	1	1 znak	Znacznik aktualności	Przyjmuje wartości: T – aktualny N – nieaktualny

d) Słownik komórek

Poziom w hierarchii	Element	Atrybut	Krotność	Format [wart. dom.]	Opis	Dodatkowe wyjaśnienia, ograniczenia i zależności
1	komorka		0-n		Dane słownika	
		kod-komorki	1	do 4 znaków	Kod komórki - VIII część kodu resortowego	
		nazwa	1	do 128 znaków	Nazwa komórki organizacyjnej	

e) Słownik stawów

Poziom w hierarchii	Element	Atrybut	Krotność	Format [wart. dom.]	Opis	Dodatkowe wyjaśnienia, ograniczenia i zależności
1	staw		0-n		Dane słownika	
		kod	1	do 8 znaków	Kod stawu	
		nazwa	1	do 64 znaków	Nazwa stawu	
		sl-status	1	1 znak	Znacznik aktualności	Przyjmuje wartości: 1 – aktualny 0 – nieaktualny
		data-od	1	data	Data początku obowiązywania pozycji	
		data-do	1	data	Data końca obowiązywania pozycji	
		staw-operowany	1	do 32 znaków	Staw operowany	
		operowana-strona	1	1 znak	Operowana strona	Przyjmuje wartości: L – lewa P – prawa X – nieistotna

f) Słownik powikłań

Poziom w hierarchii	Element	Atrybut	Krotność	Format [wart. dom.]	Opis	Dodatkowe wyjaśnienia, ograniczenia i zależności
1	powiklanie		0-n		Dane słownika	
		kod	1	do 8 znaków	Kod powikłania	

		nazwa	1	do 64 znaków	Nazwa powikłania	
		sl-status	1	1 znak	Znacznik aktualności	Przyjmuje wartości: 1 – aktualny 0 – nieaktualny
		data-od	1	data	Data początku obowiązywania pozycji	
		data-do	1	data	Data końca obowiązywania pozycji	

g) Słownik dostawców

Poziom w hierarchii	**Element**	**Atrybut**	**Krotność**	**Format [wart. dom.]**	**Opis**	**Dodatkowe wyjaśnienia, ograniczenia i zależności**
1	dostawca		0-n		Dane słownika	
		id	1	liczba (10,0)	identyfikator dostawcy	
		nazwa	1	do 128 znaków	Nazwa dostawcy	
		sl-status	1	1 znak	Znacznik aktualności	Przyjmuje wartości: 1 – aktualny 0 – nieaktualny
		rodzaj	1	data	Rodzaj dostawcy	Przyjmuje wartości: I – importer D – dystrybutor P – przedstawiciel handlowy
		adres-kod-poczt	0-1	6 znaków	Adres dostawcy - kod pocztowy	Kod pocztowy w formacie: xx-xxx
		adres-miasto	0-1	do 100 znaków	Adres dostawcy - miasto	
		adres-ulica	0-1	do 207 znaków	Adres dostawcy - ulica	
		adres-nr	0-1	do 41 znaków	Adres dostawcy - nr	
		telefony	0-1	do 256 znaków	Telefony dostawcy	
		email	0-1	do 256 znaków	Email dostawcy	

		kontakty	0-1	do 256 znaków	Osoby kontaktowe	
2	producent		0-n		Producenci powiązani z dostawcą	
		id	1	liczba (10,0)	Identyfikator producenta	
		nazwa	1	do 128 znaków	Nazwa producenta	
		sl-status	1	1 znak	Znacznik aktualności	Przyjmuje wartości: „1” – aktualny, „0” – nieaktualny

h) Słownik nazw handlowych

Poziom w hierarchii	**Element**	**Atrybut**	**Krotność**	**Format [wart. dom.]**	**Opis**	**Dodatkowe wyjaśnienia, ograniczenia i zależności**
1	nazwa-handlowa		0-n		Dane słownika	
		id	1	liczba (10,0)	Identyfikator nazwy handlowej	
		nazwa	1	do 128 znaków	Nazwa handlowa	
		sl-status	1	1 znak	Znacznik aktualności	Przyjmuje wartości: 1 – aktualny 0 – nieaktualny
		fl-elem-specj	1	1 znak	Flaga elementu specjalnego	Przyjmuje wartości: T – tak N – nie
		fl-syst-prod	1	1 znak	Flaga systemu producenta	Przyjmuje wartości: T – tak N – nie
2	producent		1		Producent	
		id	1	liczba (10,0)	Identyfikator producenta	
		nazwa	1	do 128 znaków	Nazwa producenta	
		sl-status	1	1 znak	Znacznik aktualności	Przyjmuje wartości: 1 – aktualny 0 – nieaktualny
2	staw		0-n		Stawy	
		kod	1	do 4 znaków	Kod stawu	